Schlauchaufroller Baureihe ST, Typentabelle und Maßblatt

Stahl, pulverbeschichtet (Einsatz in trockener Umgebung).
Edelstahl (Einsatz in nasser Umgebung).
Edelstahl, elektropoliert (Einsatz in Hygienebereichen).

Type	Art.-Nr.	in Abhängigkeit vom Schlauchaußen-Ø [mm]				Nennweite	Gewinde	Max. Druck	Gewicht	Abmessungen in mm								Oberfläche
		Ø15	**Ø20**	**Ø25**	**Ø30**	**10**	**Zoll**	**bar**	**kg**	**A**	**B**	**C**	**D**	**E**	**G**	**H**	**K**	
ST14/10	TEHV10710002	14	12			10	3/8"	300	14	176	206	239	400	440	75	48	470	pulverbeschichtet
ST14/10e	TEHV10710011	14	12			10	3/8"	300	14	176	206	239	400	440	75	48	470	Edelstahl
ST14/10ep	TEHV10710007	14	12			10	3/8"	300	14	176	206	239	400	440	75	48	470	elektropoliert Edelst.
ST14/12	TEHV10710002-1		12			12	1/2"	200	14	176	206	239	400	440	75	48	470	pulverbeschichtet
ST14/12e	TEHV1071001101		12			12	1/2"	200	14	176	206	239	400	440	75	48	470	Edelstahl
ST14/12ep	TEHV1071001102		12			12	1/2"	200	14	176	206	239	400	440	75	48	470	elektropoliert Edelst.
ST20/10	TEHV10710005	20	17			10	3/8"	300	16	176	206	239	460	500	75	48	530	pulverbeschichtet
ST20/10e	TEHV10710012	20	17			10	3/8"	300	16	176	206	239	460	500	75	48	530	Edelstahl
ST20/10ep	TEHV10710010	20	17			10	3/8"	300	16	176	206	239	460	500	75	48	530	elektropoliert Edelst.
ST20/12	TEHV1071000501		17			12	1/2"	200	16	176	206	239	460	500	75	48	530	pulverbeschichtet
ST20/12e	TEHV1071001201		17			12	1/2"	200	16	176	206	239	460	500	75	48	530	Edelstahl
ST20/12ep	TEHV1071001202		17			12	1/2"	200	16	176	206	239	460	500	75	48	530	elektropoliert Edelst.
ST20/19	TEHV10710019		17	10	7	19	3/4"	200	17	176	206	254	460	500	75	48	530	pulverbeschichtet
ST20/19e	TEHV10710020		17	10	7	19	3/4"	200	17	176	206	254	460	500	75	48	530	Edelstahl
ST20/19ep	TEHV10710021		17	10	7	19	3/4"	200	17	176	206	254	460	500	75	48	530	elektropoliert Edelst.
ST30/10	TEHV10710003	28				10	3/8"	300	18	226	256	304	460	500	125	106	530	pulverbeschichtet
ST30/10e	TEHV1071000301	28				10	3/8"	300	18	226	256	304	460	500	125	106	530	Edelstahl
ST30/10ep	TEHV1071000302	28				10	3/8"	300	18	226	256	304	460	500	125	106	530	elektropoliert Edelst.
ST30/12	TEHV10710004		25			12	½"	200	18	226	256	304	460	500	125	106	530	pulverbeschichtet
ST30/12e	TEHV1071000401		25			12	½"	200	18	226	256	304	460	500	125	106	530	Edelstahl
ST30/12ep	TEHV1071000402		25			12	½"	200	18	226	256	304	460	500	125	106	530	elektropoliert Edelst.
ST40/10/2	TEHV10710013	40	37			10	3/8"	300	25	276	306	339	460	500	182	152	530	pulverbeschichtet
ST40/10/2e	TEHV10710014	40	37			10	3/8"	300	25	276	306	339	460	500	182	152	530	Edelstahl
ST40/10/2ep	TEHV10710015	40	37			10	3/8"	300	25	276	306	339	460	500	182	152	530	elektropoliert Edelst.
ST40/12/2	TEHV1071001302		37			12	1/2"	200	25	276	306	339	460	500	182	152	530	pulverbeschichtet
ST40/12/2e	TEHV1071001402		37			12	1/2"	200	25	276	306	339	460	500	182	152	530	Edelstahl
ST40/19/1	TEHV10710025		20	20	18	19	3/4"	200	20	276	306	354	460	500	182	152	530	pulverbeschichtet
ST40/19/1e	TEHV10710026		20	20	18	19	3/4"	200	20	276	306	354	460	500	182	152	530	Edelstahl
ST40/19/1ep	TEHV10710027		20	20	18	19	3/4"	200	20	276	306	354	460	500	182	152	530	elektropoliert Edelst.
ST40/19/2	TEHV10710022		40	36	30	19	3/4"	200	26,5	376	406	454	460	500	282	252	530	pulverbeschichtet
ST40/19/2e	TEHV10710023		40	36	30	19	3/4"	200	26,5	376	406	454	460	500	282	252	530	Edelstahl
ST40/19/2ep	TEHV10710024		40	36	30	19	3/4"	200	26,5	376	406	454	460	500	282	252	530	elektropoliert Edelst.
ST60/10/3e	TEHV10710028	57				10	3/8"	300	32,5	376	406	454	460	500	282	252	530	Edelstahl
ST60/10/3ep	TEHV10710028-1	57				10	3/8"	300	32,5	376	406	454	460	500	282	252	530	elektropoliert Edelst.

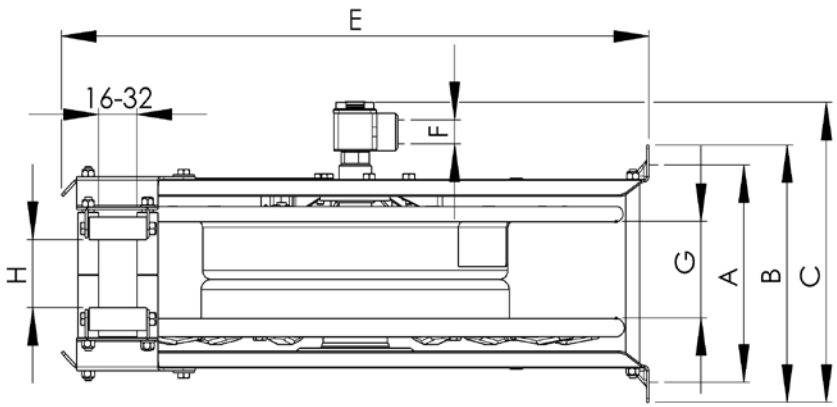

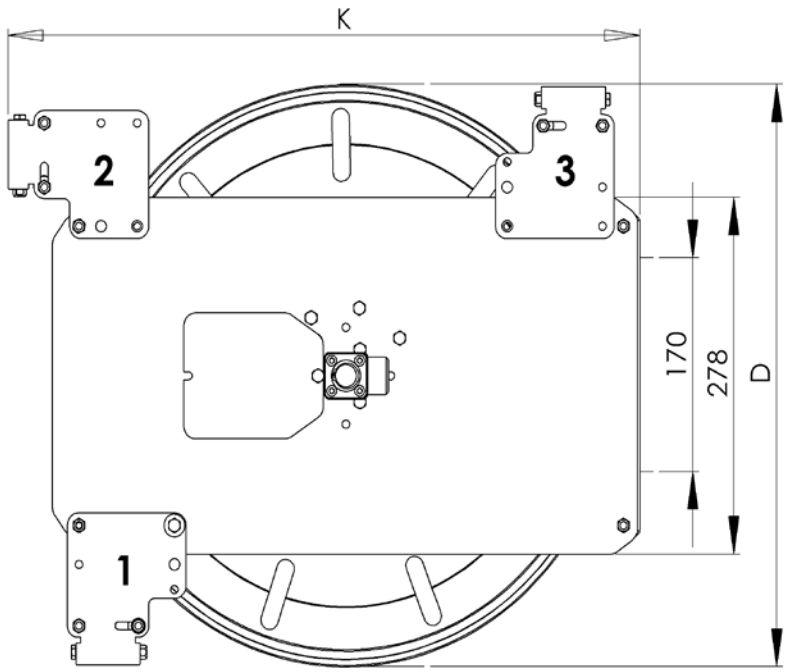

Ergänzungen	Art.-Nr.
Spannen der Triebfeder Typen ST14/20 | ST40/1	TEHB10700064
Spannen der Triebfeder Typen ST30 | ST40/2	TEHB10700064-1
Spannen der Triebfeder Typen ST60/10/3	TEHB10700064-10
Schlauchmontage inkl. Spannen, Typen ST14/20 | ST	TEHB10700064-0
Schlauchmontage inkl. Spannen, Typen ST30 | ST40/	TEHB10700064-01
Schlauchmontage inkl. Spannen, Typen ST60/10/3	TEHB10700064-02
Schraubenset zur Befestigung des Aufrollers an die Konsole und der Konsole an die Wand: 4 Edelstahl - Holzschrauben, 4 Kunststoffdübel, 4 Edelstahl - Sechskantschrauben mit Scheiben u. Muttern aus Edelstahl	TEHV10700041
Scheaubenset zur Wandbefestigung ohne Konsole: 4 Edelst. - Holzschrauben, 4 Kunststoffdübel, 4 Edelstahl- Scheiben	TEHV1070004101
Schraubenset zur Befestigung des Aufrollers an die Konsole: 4 Edelstahl - Sechskantschrauben mit Scheiben und Muttern	TEHV1070004102

Montagemöglichkeiten des Schlaucheinlauffensters:

Standardposition : 1

Alternative Positionen : 2 u. 3

Winkelkonsole für festen Wandanbau Type KHD, Schlauchaufroller parallel zur Wand				
TYP:	**Geeignet zu :**	**Material:**	**Art.Nr,:**	
KHDp 14/20e	ST14/20	Edelstahl	TEHV1070000201	
KHDp 30/40/1e	ST30; ST40/10; ST40/12; ST40/19/1	Edelstahl	TEHV10700030	
KHDp 40/2e	ST40/19/2	Edelstahl	TEHV1070003001	

1.2 Schlauchaufroller rechtwinklig zur Wand				
KHDr 14/20e	ST14/20	Edelstahl	TEHV1070000202	
KHDr 30/40/1e	ST30; ST40/10; ST40/12; ST40/19/1	Edelstahl	TEHV1070000203	
KHDr 40/2e	ST40/19/2	Edelstahl	TEHV10700002	
Konsole für festen Wand- und Deckenanbau Type KWH,				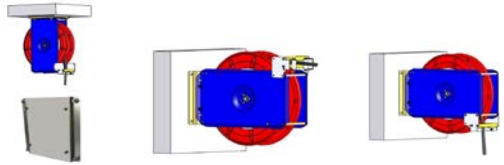
KWH14/20e	ST14/20	Edelstahl	TEHV10700055	
KWH30e	ST30/10(e), ST30/12€	Edelstahl	TEHV10700056	
KWH40/1e	ST40/10/1+ ST40/10/2+ ST40/12/1+ST40/12/2+St40/19/1	Edelstahl	TEHV10700056-1	
KWH40/2e	ST40/19/2	Edelstahl	TEHV10700057	
Gegenplatte für Konsolen Type KWH, erforderlich bei der Montage an Paneelwänden,				
KWHG14/20e	KWH14/20e	Edelstahl	TEHV107000551	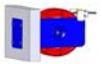
KWHG 30/40/1e	KWH 30/40/1e	Edelstahl	TEHV107000561	
KWHG40/2e	KWH40/2e	Edelstahl	TEHV107000571	

Wandschwenkkonsole Type SKW,				
SKW14/20v	ST14/20	St. Verzinkt	TEHV10700003	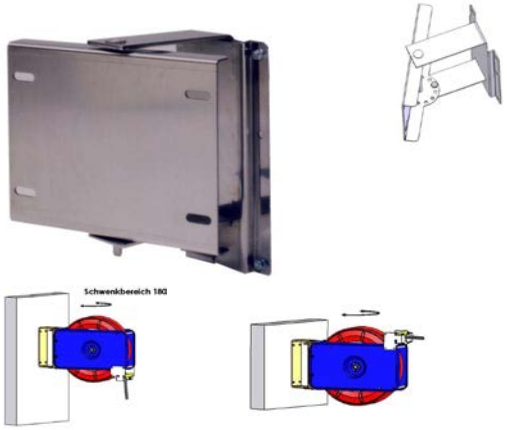
SKW14/20e	ST14/20e	Edelstahl	TEHV1070000301	
SKW14/20ep	ST14/20ep	Edelstahl	TEHV107000033	
SKW30/40/1v	ST30 + ST40/10/1+ ST40/10/2+ ST40/12/1+ ST40/12/2 + St40/19/1 + STG 12/24	St. Verzinkt	TEHV10700044	
SKW30/40/1e	ST30e + ST40/10/1e+ ST40/10/2e+ ST40/12/1e+ ST40/12/2e + St40/19/1e + STG 12/24e	Edelstahl	TEHV10700027	
SKW30/40/1ep	ST30ep+ST40/10/1ep+ST40/10/2ep+ST40/12/1ep+ST40/12/2ep	Edelstahl	tehV10700034	
SKW40/2v	ST40/19/2 + STG 28/24	St. Verzinkt	tehV10700058	
SKW40/2e	ST40/19/2e + ST60/10/3e + STG 28/24e	Edelstahl	tehV10700059	
SKW40/2ep	ST40/19/2ep	Edelstahl	tehV10700060	SKW40/1 und 40/2 können in jeweils 7 Winkel-Stellungen arretiert werden.
Gegenplatte für Wandschwenkkonsolen Type SKW, erforderlich bei der Montage an Paneelwänden,				
SKWGe	Für alle Konsolen Type SKW		TEHV107000271	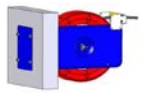

TYP:	Geeignet zu :	Material:	Art.Nr,:	
Gegenplatte zum direkten Anbau von Type ST- Aufrollern an Paneelwänden ohne Konsole,				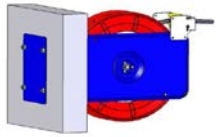
STG14/20e	ST14/20	Edelstahl	TEHV107100141	
STG30/40/1e	ST30 + ST40/10/1+ ST40/10/2+ ST40/12/1+ ST40/12/2 + St40/19/1	Edelstahl	TEHV107100142	
STG40/2e	ST40/19/2	Edelstahl	TEHV107100143	

Abmessungen und Gewichte, Montagekonsolen für Schlauchaufroller Type ST.

Wand-Schwenkkonsole Type SKW
mit Gegenplatte Type SKWG

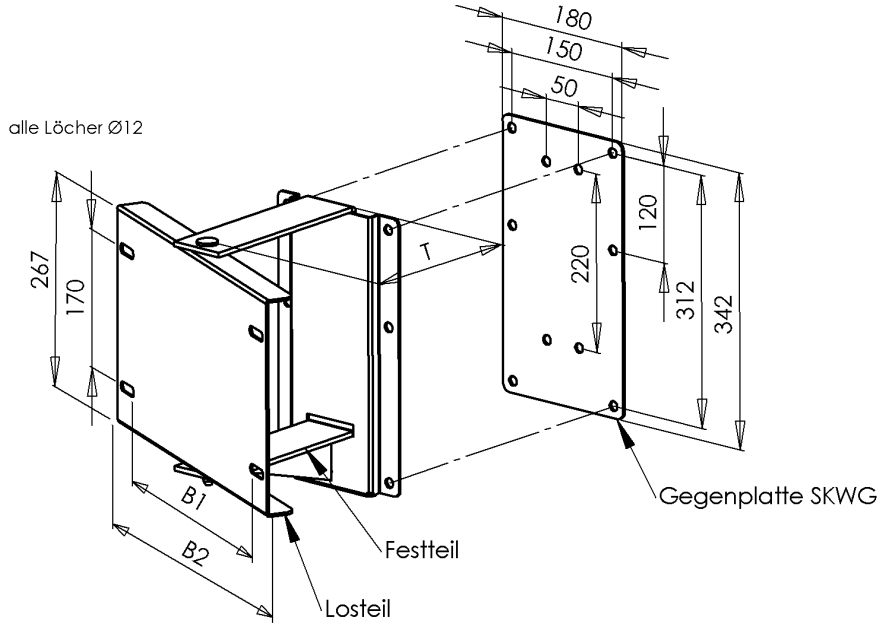

Gegenplatten werden bei Leichtbauwänden, z. B. Paneelwänden eingesetzt.

Das Festteil beim SKW14/20 besteht nur aus dem U-Teil ohne Wandplatte.

Für alle Typen SKW passt die gleiche Gegenplatte.

Type	Geeignet für Schlauchaufroller Type	B1	B2	T	Gewicht SKW [kg]	Gewicht Gegenplatte [kg]
SKW 14/20	ST14; ST20	135-180	210	134	3,4	1,45
SKW30/40/1	ST30; ST40/10/2; ST40/12/1 ST40/12/2; ST40/19/1; STG24/12	224-286	316	168	6,6	1,45
SKW40/2	ST40/19/2; ST60/10/3; STG24/28	340-397	420	238	7,6	1,45

Winkelkonsole für festen Wandanbau
Type KHDp, Montage des Aufrollers parallel zur Wand.
Type KHDr, Montage des Aufrollers rechtwinklig zur Wand.

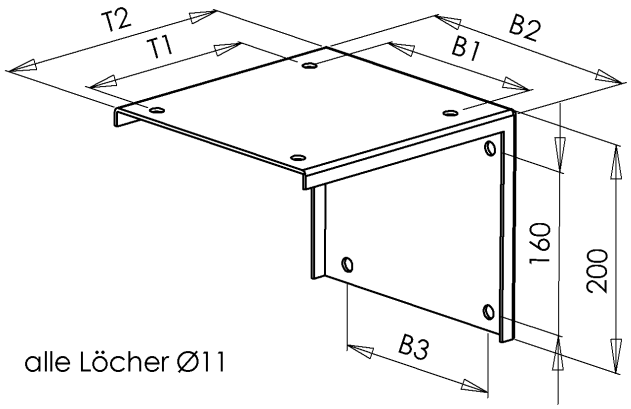

Konsole für festen Wand- und Deckenanbau Type KWH und Gegenplatte Type KWHG

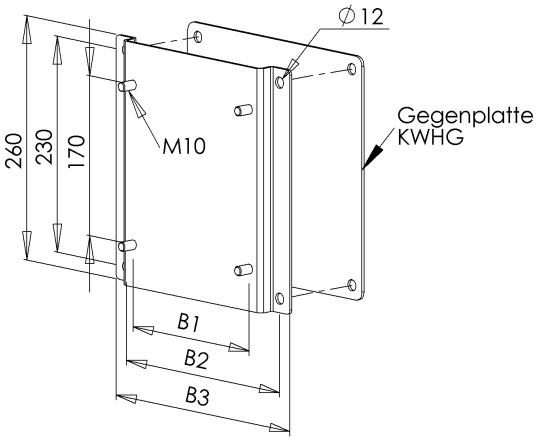

Type	geeignet für	B1	B2	B3	T1	T2	*kg
KHDp14/20	ST14; ST20	170	145-185	161	165	222	2,4
KHDp30/40/1	ST30; ST40/10/2; ST40/12/1; ST40/12/2; ST40/19/1	170	221-231	161	282	328	2,9
KHDp40/2	ST40/19/2; ST60/10/3	170	372-382	161	382	428	3,4
KHDr14/20	ST14; ST20	176	170	176	170	390	3,4
KHDr30/40/1	ST30; ST40/10/2; ST40/12/1; ST40/12/2; ST40/19/1	226-276	170	282	170	390	4,9
KHDr40/2	ST40/19/2; ST60/10/3	370-386	170	382	170	390	6,3

Type	geeignet für	B1	B2	B3	*kg
KWH14/20	ST14; ST20	176	232	263	1,8
KWH30/40/1	ST30; ST40/10/2; ST40/12/1; ST40/12/2; ST40/19/1	226-276	338	369	2,5
KWH40/2	ST40/19/2; ST60/10/3	376	438	469	3,1

Gegenplatten werden bei Leichtbauwänden, z. B. Paneelwänden, eingesetzt

*** Gewichte der Konsolen ohne Gegenplatte.**

Schlauchaufroller Baureihe ST
mit automatischem Federrückzug.

ST14/10

ST20/10/e

ST40/10/2e

Eine große Typenvielfalt bedient fast jeden Einsatzbereich

Beschreibung:
Bei der Baureihe ST handelt es sich um einen sehr robusten und ausgereiften Schlauchaufroller mit automatischem Federrückzug. Er weist folgende Merkmale auf:

Werkstoffe:
Stahl, pulverbeschichtet (Einsatz in trockener Umgebung).
Edelstahl (Einsatz in nasser Umgebung).
Edelstahl, elektropoliert (Einsatz in Hygienebereichen).

Trommellagerung:
Wartungsfreie, chemikalienbeständige Kunststoffgleitlager, total **u**nempfindlich gegen Nässe und Schmutz.

Triebfeder:
Hochwertiger Textur – Federbandstahl mit höchster Lebensdauer.

Zugentlastung:
Der Schlauch kann in jeweils 8 Rastenstellungen pro Umdrehung arretiert werden. Ein kurzer Zug am Schlauch hebt die Arretierung wieder auf.

Winkeldrehgelenk:
Standardmäßig sind die Winkeldrehgelenke grundsätzlich mit Edelstahlachsen ausgestattet. Die Gehäuse bestehen je nach Nennweite aus einer harteloxierten Aluminium – Druckgusslegierung oder chemisch vernickeltem Messing. Auf Wunsch können alle Typen komplett in Edelstahl geliefert werden.

Schlaucheinlauffenster:
Je nach Zugrichtung des Schlauchs kann das Schlaucheinlauffenster in folgenden Stellungen montiert werden:
- Stellung 1: Seite 8, Bilder 1 – 4; 7 + 10.
- Stellung 2: Seite 8, Bilder 5; 6; 8; 11
- Stellung 3: Seite 8, Bild 12
- Standardmäßig erfolgt die Auslieferung in Stellung 1.

Montagemöglichkeiten:
Auf Seite 5 des Katalogs sind die Montagemöglichkeiten der Aufroller in Verbindung mit den lieferbaren Montagekonsolen dargestellt.

Einsatzbereiche:
Wasser, Wasser mit Reinigungschemikalien, Luft, Öle und Fette.

Technische Daten und Abmessungen:
Siehe Datenblätter auf den Seiten 1+ 2 ! Die maximal zulässige Betriebstemperatur ist standardmäßig 100°C.
Bei Bedarf können die Aufroller bis 180°C modifiziert werden.

Zubehör: Auf den Seiten 28 - 42 finden Sie ein reichhaltiges Zubehörangebot.

Schnittdarstellung, Baureihe ST

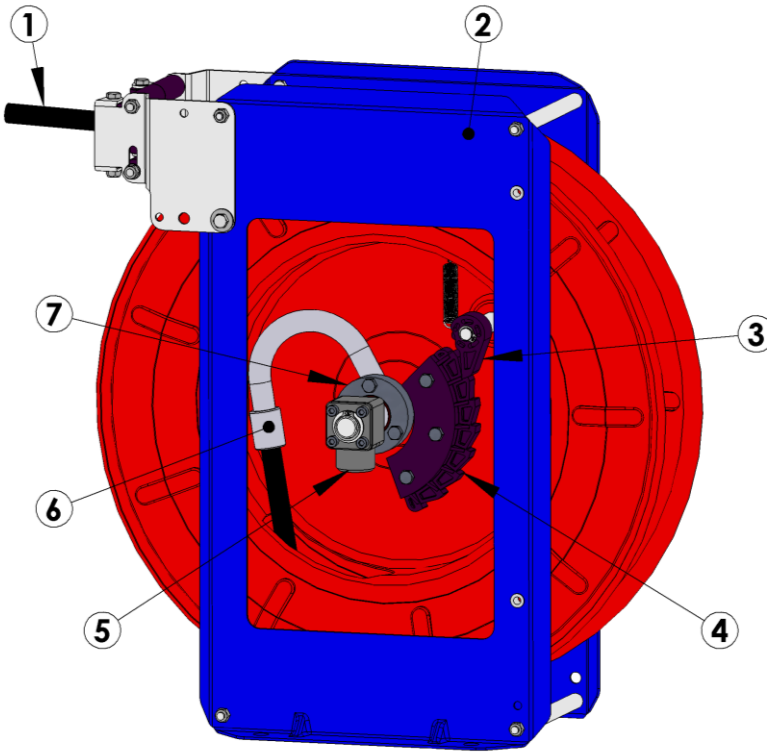

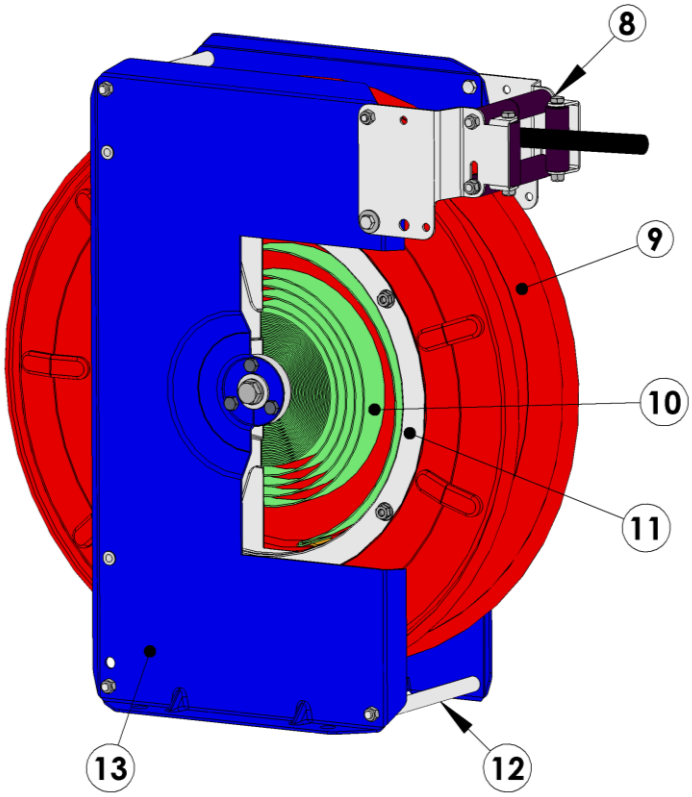

Pos.	Bezeichnung
1	Arbeitsschlauch
2	Ständer, rechts
3	Sperrklinke
4	Zahnsegment
5	Anschluss für Zuführschlauch
6	Anschluss für Arbeitsschlauch
7	Trommellager
8	Schlaucheinlauffenster
9	Trommel
10	Triebfeder
11	Federabdeckung (aufgeschnitten)
12	Distanzstab
13	Ständer, links

Montagebeispiele für Schlauchaufroller Type ST + ST/Ex

1 Winkelkonsole für festen Wandanbau, parallel zur Wand, Type KHDp 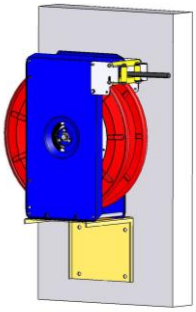	**2 Winkelkonsole für festen Wandanbau, rechtwinklig zur Wand, Type KHDr** 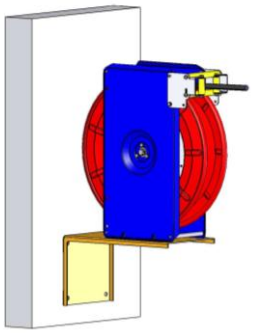	**3 Winkelkonsole für festen Wandanbau, mit Wanddurchführung, Type KHDr** 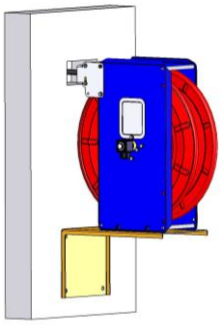
4 Konsole für festen Wand- und Deckenanbau, Type KWH. Schlauch nach unten. 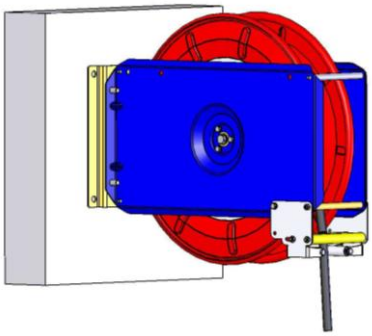	**5 Konsole für festen Wand- und Deckenanbau, Type KWH. Schlauch nach vorne.** 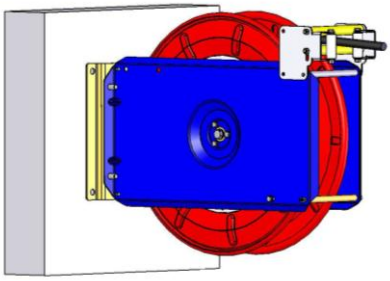	**6 Konsole für festen Wand- und Deckenanbau, Type KWH. Deckenmontage** 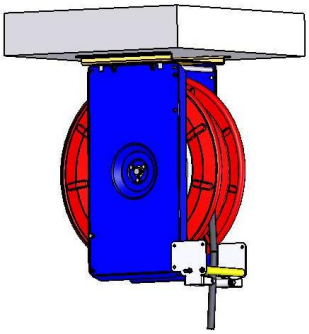
7 Wand- Schwenkkonsole, Type SKW, Schlauch nach unten. 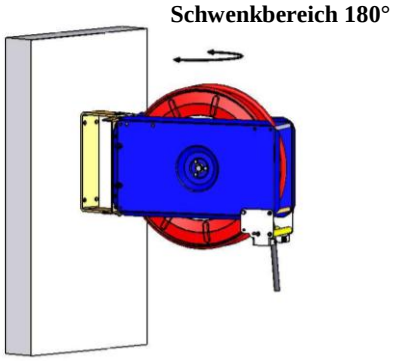	**8 Wand- Schwenkkonsole, Type SKW, Schlauch nach vorne.** 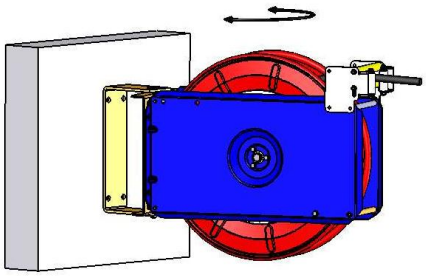	**9 Schwenkkonsolen SKW40/1 und 40/2 können in jeweils 7 Winkel-Stellungen arretiert werden.** 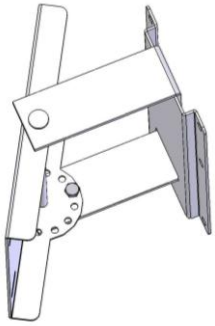
10 Montage ohne Konsole 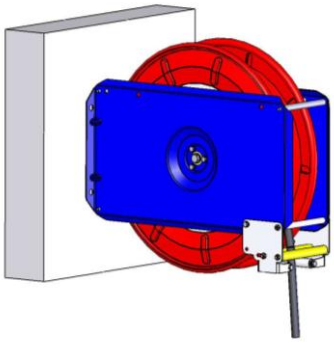	**11 Montage mit Gegenplatte bei Leichtbauwänden. Gegenplatten sind für alle Montagevarianten vorhanden.** 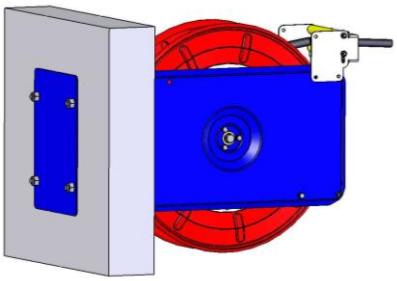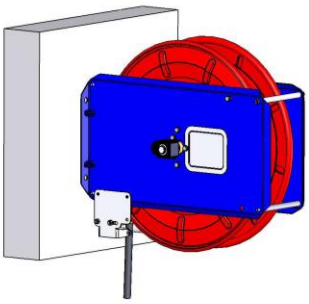	**12 Schlauchführung dicht an der Wand. Möglich bei den Montage-Varianten, Bilder 4, 5, 10 und 11.**