Nilfisk Advance

Model / Typ **UHS 5115 ; UHS 4315**

Ab Seriennr. From Serial No. A partir du no.	2 003 401_UHS 5115
A partir de número de serie A partire da numero di serie	2 620 701_UHS 4315

Ersatzteilpläne
Spare parts plans
Plans des pièces de rechange
Plano pieza de recambio
Esploso di ricambio

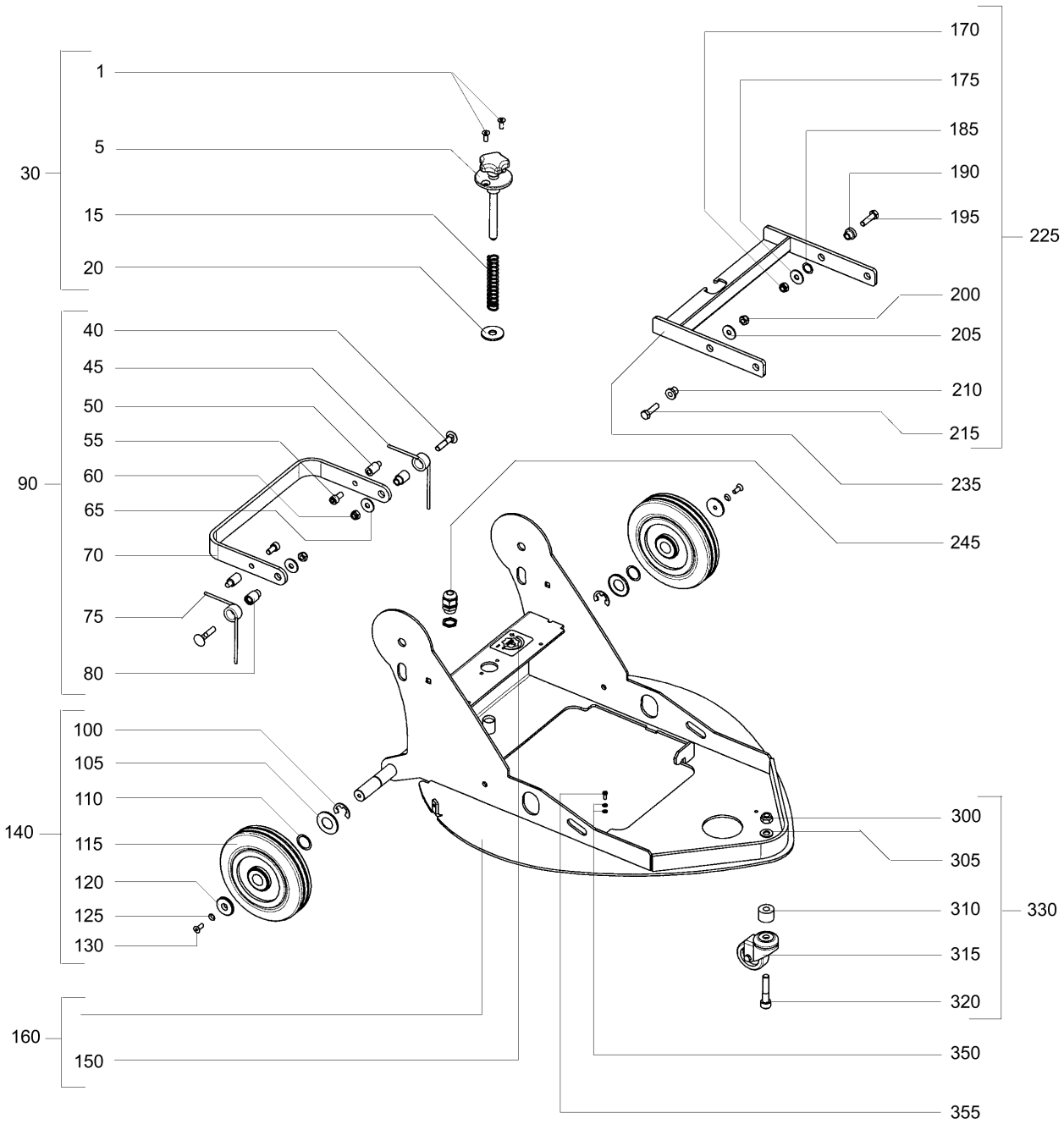
1
5
30
15
20
40
45
50
55
60
90
65
70
75
80
100
105
110
140
115
120
125
130
160
150
170
175
185
190
195
225
200
205
210
215
235
245
300
305
310
330
315
320
350
355

Chassis

Chassis
Châssis
Chasis
Chassis

UHS 5115 Ser. - Nr. 2 003 401
UHS 4315 Ser. - Nr. 2 620 701

Dat. : 04 - 10
Dat. : ~~05 - 09~~

bild Item Rep. Pos. Pos.	Best.-Nr. Ref.No Ref.-No N° de pedido N. d'ordine	Stck. Qty. Qte. Ctd. Pezz.	Teilbezeichnung	Description	Designation	Descripción	Descrizione
1	**08** 264900	2	Senkschraube M 6x12 verz	Countersunk M 6x12	Vis à tête conique M 6x12	Tornillo avellanado M 6x12 gal.	Vite a testa svasata M 6x12zinc.
5	**08** 608112	1	Stellschraube	Adjusting screw	Vis de réglage	Tornillo de reglaje	Vite di regolazione
10	**08** 271600	2	Scheibe 13 **nur bei 60Hz, UHS 5115**	Washer 13, UHS 5115 **60Hz**	Rondelle 13, UHS 5115 **60Hz**	Disco 13 .; UHS 5115 **60Hz**	Rondella 13 , UHS 5115 **60Hz**
15	**08** 608245	1	Druckfeder bei 50 Hz, UHS 5115	Spring, UHS 5115 50 Hz	Ressort, UHS 5115 50 Hz	Muelle de presión, UHS 5115 50 Hz	Molla di pressione, UHS 5115 50 Hz
	08 608235	1	Druckfeder bei **60HZ, UHS 5115**	Spring, UHS 5115 **60 Hz**	Ressort, UHS 5115 **60 Hz**	Muelle de presión, UHS 5115 **60 Hz**	Molla di pressione, UHS 5115 **60 Hz**
	08 613515	1	Druckfeder bei 50HZ, UHS 4315	Spring, UHS 4315 50 Hz	Ressort, UHS 4315 50 Hz	Muelle de presión, UHS 4315 50 Hz	Molla di pressione, UHS 4315 50 Hz
	08	1	Druckfeder bei **60HZ, UHS 4315**	Spring, UHS 4315 **60 Hz**	Ressort, UHS 4315 **60 Hz**	Muelle de presión, UHS 4315 **60 Hz**	Molla di pressione, UHS 4315 **60 Hz**
20	**08** 076300	1	Scheibe A 13 verz.	Washer A13	Rondelle A13	Disco A 13 gal.	Rondella A 13 zinc.
K 30	**08** 606328	1	Stellschraube Kit f. 50Hz, UHS 5115	Kit f.locking screw, UHS 5115 50 Hz	Kit p.vis de serrage, UHS 5115 50 Hz	Set tornillo de reglaje, UHS 5115 50 Hz	Kit della vite di regolazione, UHS 5115 50 Hz
	08 606318	1	Stellschraube Kit **f. 60 Hz, UHS 5115**	Kit f.locking screw, UHS 5115 60 Hz	Kit p.vis de serrage, UHS 5115 60 Hz	Set tornillo de reglaje, UHS 5115 60 Hz	Kit della vite di regolazione, UHS 5115 60 Hz
	08 606640	1	Stellschraube Kit f. 50Hz, UHS 4315	Kit f.locking screw, UHS 4315 50 Hz	Kit p.vis de serrage, UHS 4315 50 Hz	Set tornillo de reglaje, UHS 4315 50 Hz	Kit della vite di regolazione, UHS 4315 50 Hz
		1	Stellschraube Kit f. **60Hz, UHS 4315**	Kit f.locking screw, UHS 4315 60 Hz	Kit p.vis de serrage, UHS 4315 60 Hz	Set tornillo de reglaje, UHS 4315 60 Hz	Kit della vite di regolazione, UHS 4315 60 Hz
40	**08** 608136	2	Flachrundschraube M 8x40	Saucer-head screw	Boulon à tête bomb´ee	Tornillo de cabeza redonda M 8x40	Vite a testa piatta M 8x40
45	**08** 608076	1	Schenkelfeder	Spring	Ressort	Resorte espiral	Molla di torsione
50	**08** 608220	2	Einrastbolzen	Ratchet bar	Boulon enclencheur	Bulón de enclavamiento	Spinotto di scatto
55	**08** 602560	2	Zylinderschraube M 8x16 verz	Cylinder screw M 8x16	Vis cylindrique M 8x16	Tuerca hexagonal M 8x16 gal.	Vite a testa cilindrica M 8x16 zinc.
60	**08** 299800	2	Sechskantmutter M 8	Hexagon nut M8	Ecrou à six pans M8	Tuerca hexagonal M 8	Dado esagonale M 8
65	**08** 300000	2	Scheibe 8,4 DIN 9021	Washer 8,4	Rondelle 8,4	Disco 8,4 DIN 9021	Rondella 8,4 DIN 9021
70	**08** 608106	1	Pedalbügel ; beschichtet	Pedal hoop, covered	Etrier de pédale, plastifié	Estribo de pedal, recubierto	Staffa a pedale; rivestito
75	**08** 608075	1	Schenkelfeder	Spring	Ressort	Resorte espiral	Molla di torsione
80	**08** 608056	2	Buchse ; Pedal	Bush	Douille	Casquillo; pedal	Bussola; pedale
K 90	**08** 608141	2	Pedalbefestig. Kit ohne Pos.60	Pedal fastening kit w/o pos.60	Kit p.fixation de pèdale s.pos.60	Set de fijación de pedal sin pos.60	Kit di fissaggio del pedale senza pos. 60
100	**08** 073500	2	Sicherungsscheibe D15	Securing disc 15	Rondelle d'arrêt 15	Arandela de seguridad D15	Rondella di sicurezza D15
105	**08** 167900	2	Dichtscheibe	Joint disk	Rondelle	Arandela de guarnición	Disco de tenuta
110	**08** 608222	2	Kugellagersch. 21x27x03	Distance washer bearing	Bague de roulement	Aro de rodamiento de bolas 21x27x03	Anello del cuscinetto a sfere 21x27x0,3
115	**08** 608072	2	Laufrad D= 160	Wheel D=160	Roue D= 160	Rueda de rodadura D= 160	Ruota D=160
120	**08** 270200	2	Vorlegescheibe	Transmission disk	Disque de transmission	Disco del engranaje	Disco di trasmissione
125	**08** 160400	2	Zahnscheibe 6,4	Toothed disk 6,4	Disque denté 6,4	Disco dentado 6,4	Disco dentato 6,4
130	**08** 035400	2	Senkschraube M 6x16 verz.	Countersunk M6 x 16	Vis à tête conique M6 x 16	Tornillo avellanado M 6x16 gal.	Vite a testa svasata M 6x16 zinc.

Chassis

Chassis
Châssis
Chasis
Chassis

UHS 5115 Ser. - Nr. 2 003 401
UHS 4315 Ser. - Nr. 2 620 701

Dat. : 04 - 10
Dat. : ~~05 - 09~~

bild Item Rep. Pos. Pos.	Best.-Nr. Ref.No Ref.-No N° de pedido N. d'ordine	Stck. Qty. Qte. Ctd. Pezz.	Teilbezeichnung	Description	Designation	Descripción	Descrizione
K 140	**08** 608142	2	Rad Befestig. Kit	Wheel fastening kit	Kit p.fixation de roue	Set para fijación de rueda	Kit di fissaggio della ruota
150	**08** 608063	1	Folie ; Druckeinstellung	Foil, pressure adjustment	Feuille, réglage de pression	Hoja; ajuste de presión	Foglio; regolazione della pressione
K 160	**08** 608114	1	Grundplatte mit Folie RAL 1032, UHS 5115	Base plate with foil RAL 1032, UHS 5115	Plaque d'assise avec feuille RAL 1032, UHS 5115	Placa de base con hoja RAL 1032, UHS 5115	Piastra di base con foglio RAL 1032, UHS 5115
	08 608175	1	Grundplatte mit Folie RAL 7016, UHS 5115	Base plate with foil RAL 7016, UHS 5115	Plaque d'assise avec feuille RAL 7016, UHS 5115	Placa de base con hoja RAL 7016, UHS 5115	Piastra di base con foglio RAL 7016, UHS 5115
	08 608137	1	Grundplatte mit Folie RAL 3002, UHS 5115	Base plate with foil RAL 3002, UHS 5115	Plaque d'assise avec feuille RAL 3002, UHS 5115	Placa de base con hoja RAL 3002, UHS 5115	Piastra di base con foglio RAL 3002, UHS 5115
	08 606316	1	Grundplatte mit Folie RAL 9006, UHS 5115	Base plate with foil RAL 9006, UHS 5115	Plaque d'assise avec feuille RAL 9006, UHS 5115	Placa de base con hoja RAL 9006, UHS 5115	Piastra di base con foglio RAL 9006, UHS 5115
	08 606642	1	Grundplatte mit Folie RAL 1032, UHS 4315	Base plate with foil RAL 1032, UHS 4315	Plaque d'assise avec feuille RAL 1032, UHS 4315	Placa de base con hoja RAL 1032, UHS 4315	Piastra di base con foglio RAL 1032, UHS 4315
	08 606643	1	Grundplatte mit Folie RAL 7016, UHS 4315	Base plate with foil RAL 7016, UHS 4315	Plaque d'assise avec feuille RAL 7016, UHS 4315	Placa de base con hoja RAL 7016, UHS 4315	Piastra di base con foglio RAL 7016, UHS 4315
	08 606644	1	Grundplatte mit Folie RAL 9006, UHS 4315	Base plate with foil RAL 9006, UHS 4315	Plaque d'assise avec feuille RAL 9006, UHS 4315	Placa de base con hoja RAL 9006, UHS 4315	Piastra di base con foglio RAL 9006, UHS 4315
170	**08** 299800	1	Sechskantmutter M 8	Hexagon nut M8	Ecrou à six pans M8	Tuerca hexagonal M 8	Dado esagonale M 8
175	**08** 300000	1	Scheibe 8,4 DIN 9021	Washer 8,4	Rondelle 8,4	Disco 8,4 DIN 9021	Rondella 8,4 DIN 9021
185	**08** 163500	1	Kugellagersch. 13,2x18,8x0,2	Distance washer bearing	Bague de roulement	Aro de rodamiento de bolas 13,2x18,8x0,2	Anello del cuscinetto a sfere
190	**08** 608053	1	Buchse ; Gabel	Bush	Douille	Casquillo; horquilla	Bussola; forca
195	**08** 299500	1	Sechskantschraube M 8x30	Hexagon screw M8x30	Vis à six pans M8x30	Tornillo hexagonal M 8x30	Vite a testa esagonale M 8x30
200	**08** 299800	1	Sechskantmutter M 8	Hexagon nut M8	Ecrou à six pans M8	Tuerca hexagonal M 8	Dado esagonale M 8
205	**08** 300000	1	Scheibe 8,4 DIN 9021	Washer 8,4	Rondelle 8,4	Disco 8,4 DIN 9021	Rondella 8,4 DIN 9021
210	**08** 608189	1	Buchse , Loslager	Bush, movable bearing	Douille, palier libre	Casquillo rodamiento libre	Bussola supporto libero
215	**08** 299500	1	Sechskantschraube M 8x30	Hexagon screw M8x30	Vis à six pans M8x30	Tornillo hexagonal M 8x30	Vite a testa esagonale M 8x30
K 225	**08** 608143	2	Gabel Befestig. Kit	Fork fastening kit	Kit p. fixation à fourchette	Set para fijación de horquilla	Kit di fissaggio della forca
235	**08** 608077	1	Gabel verz.	Fork, galvanized	Fourchette, galvanisée	Horquilla gal.	Forca zinc.
245	**08** 608144	1	Verschraubung PG 11 kpl.	Screw fastening PG11	Boulonnage PG11cpl.	Atornilladura PG 11 cpl.	Raccordo filettato PG 11 compl.

Chassis

Chassis
Châssis
Chasis
Chassis

UHS 5115 Ser. - Nr. 2 003 401
UHS 4315 Ser. - Nr. 2 620 701

9 **500**

S. 4 v.4

Dat. : 04 - 10
Dat. : ~~05 - 09~~

bild Item Rep. Pos. Pos.	Best.-Nr. Ref.No Ref.-No N° de pedido N. d'ordine	Stck. Qty. Qte. Ctd. Pezz.	Teilbezeichnung	Description	Designation	Descripción	Descrizione
300	**08** 600137	1	Sechskantmutter M 10 verz.	Hexagon nut M10	Ecrou à six pans M10	Tuerca hexagonal M 10 gal.	Dado esagonale M 10 zinc.
305	**08** 602212	1	Scheibe 10,5	Washer 10,5	Rondelle 10,5	Disco 10,5	Rondella 10,5
310	**08** 608055	1	Distanzhülse ; Lenkrolle	Distance bush	Entretoise	Casquillo distanciador; rodilla de dirección	Bussola distanziale, rullo di sterzo
315	**08** 608100	1	Lenkrolle	Guide roll cpl.	Ponlie de guidage	Rodilla de dirección	Rullo di sterzo
320	**08** 234500	1	Zylinderschraube M 10x35	Cylinder screw M 10x35	Vis cylindrique M 10x35	Tornillo cilíndrico M 10x35	Vite a testa cilindrica M 10x35
K 330	**08** 608115	1	Lenkrolle kpl.	Guide roll cpl.	Poulie de guidage cpl.	Rodilla de dirección cpl.	Rullo di sterzo compl.
350	**08** 041100	1	Gewindeschneidschraube M4x10	Tapping screw M4 x 10	Vis autotaraudeuse M4 x 10		
355	**08** 102800	2	Fächerscheibe 4,3	Lock washer 4,3	Rondelle à dents 4,3	Arandela a banicada 4,3	Rondella a ventaglio 4,3

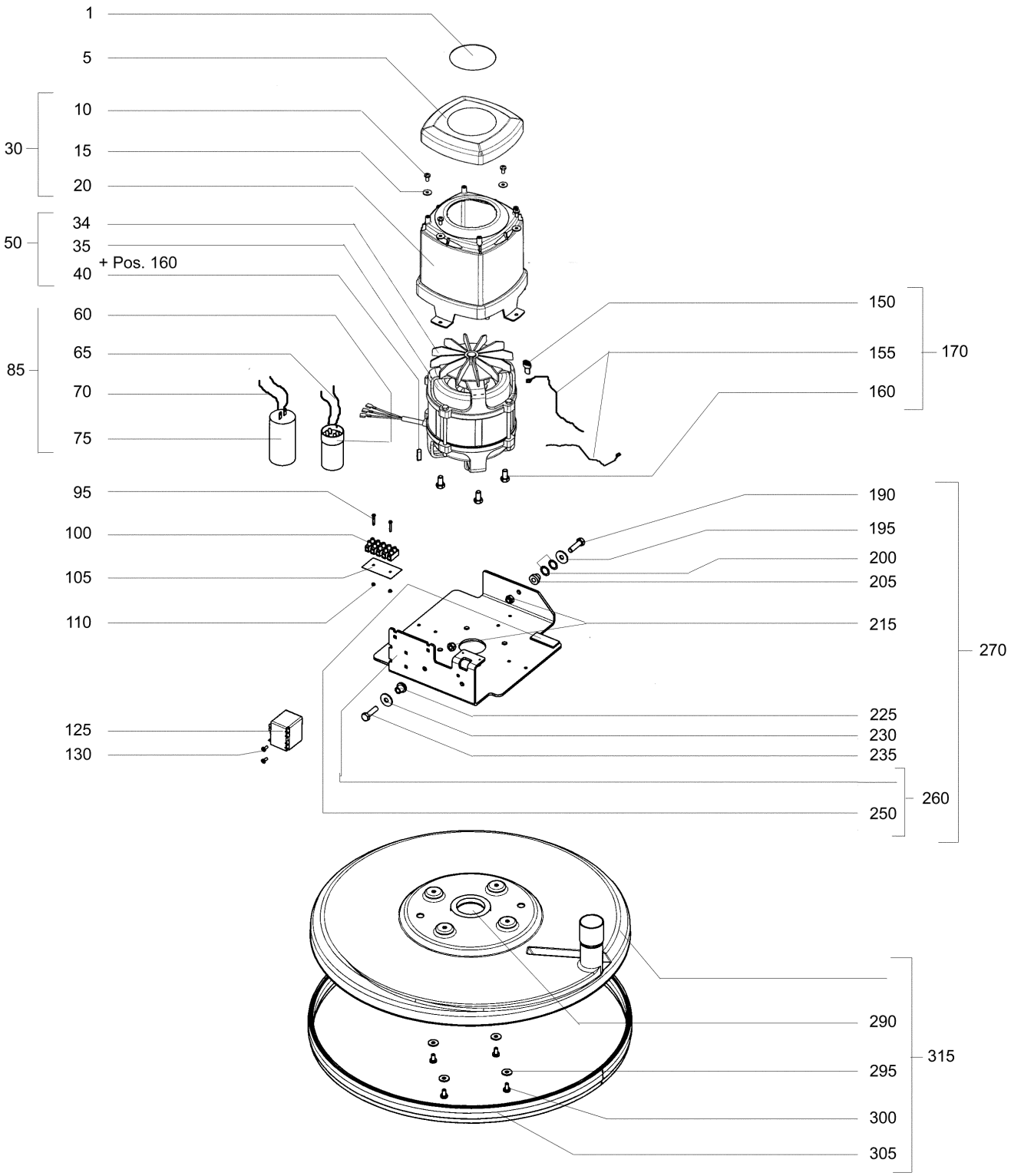
1
5
10
15
20
30
34
35
+ Pos. 160
40
50
60
65
70
75
85
150
155
160
170
95
100
105
110
190
195
200
205
215
270
125
130
225
230
235
260
250
290
295
300
305
315

Antrieb Drive Entraînement Accionamiento Azionamento	UHS 5115 Ser. 2 003 401 UHS 4315 Ser. 2 620 701	9	501 S. 2 v.4 Dat. : 09 - 09 Dat. : ~~05 - 09~~

bild Item Rep. Pos. Pos.	Best.-Nr. Ref.No Ref.-No N° de pedido N. d'ordine	Stck. Qty. Qte. Ctd. Pezz.	Teilbezeichnung	Description	Designation	Descripción	Descrizione
1	**08** 608170	1	Folie Typenschild UHS 5115	Name plate UHS 5115	Plaque d`identification UHS 5115	Hoja placa de características UHS 5115	Foglio targhetta UHS 5115
	08 608185	1	Folie Typenschild UHS 4315	Name plate UHS 4315	Plaque d`identification UHS 4315	Hoja placa de características UHS 4315	Foglio targhetta UHS 4315
5	**08** 608702	1	Motordeckel; RAL 9006	Motor cover; RAL 9006	Couvercle du moteur; RAL 9006	Tapa del motor; RAL 9006	Coperchio del motore; RAL 9006
10	**08** 601589	4	Linsenschraube M 6x12 verz.	Screw M6 x 12, galv.	Vis M6 x 12, galv.	Tornillo alomado M 6x12 gal.	Vite a testa piana M 6x12 zinc.
15	**08** 602395	4	Scheibe 6,4 verz.	Washer 6,4	Rondelle 6,4	Disco 6,4 gal.	Rondella 6,4 zinc.
20	**08** 608249	1	Motorhaube	Motor cover	Capot	Capot del motor	Cofano del motore
K 30	**08** 606631	1	Motorhaube m.Befestig. ohne Motordeckel	Motor cowling kit w/o motor cover	Kit capot de moteur sans couvercle du moteur	Set capot del motor sin tapa del motor	Kit del cofano del motore sine coperchio del motore
34	**08** 614044	1	Lüferrad	Air wheel	Roue de ventilateur	Rueda del ventilador	Ventola
35	**08** 614004	1	Motor 230/50	Motor 230/50	Moteur 230/50	Motor 230/50	Motore 230/50
40	**08** 256600	1	Paßfeder 6x6x22	Feather key 6x6x22	Ressort d'ajustage 6x6x22	Muelle de ajuste 6x6x22	Linguetta 6x6x22
K 50	**08** 606709	1	Motor m.Befestigung 230/50	Motor 230/50 with fastening	Moteur 230/50 avec fixation	Motor 230/50 con fijación	Motore 230/50 con fissaggio
60	**08** 608177	1	Kondensator 100mF f. 230/50	Capacitor 100 mF, 230/50	Condensateur 100 mF, 230/50	Capacitor 100mF, 230/50	Condensatore 100 mF, 230/50
65	**08** 260126	1	Litzenset f. 120-240V 50-60Hz	Set of strands	Jeu de torsades	Set de cordones	Pacco di trecce
70	**08** 260127	1	Litzenset f. 120-240V 50-60Hz	Set of strands	Jeu de torsades	Set de cordones	Pacco di trecce
75	**08** 608081	1	Kondensator 32mF f. 230/50	Capacitor 32 mF, 230/50	Condensateur 32 mF, 230/50	Capacitor 32mF, 230/50	Condensatore 32 mF , 230/50

Antrieb Drive Entraînement Accionamiento Azionamento	UHS 5115 Ser. 2 003 401 UHS 4315 Ser. 2 620 701	9 501 S. 3 v.4 Dat. : 09 - 09 Dat. : ~~05 - 09~~

bild Item Rep. Pos. Pos.	Best.-Nr. Ref.No Ref.-No N° de pedido N. d'ordine	Stck. Qty. Qte. Ctd. Pezz.	Teilbezeichnung	Description	Designation	Descripción	Descrizione
K 85	**08** 606710	1	Kondensator-Set 230/50, 220/60	Capacitor set 230/50, 220/60	Condensateur, jeu, 230/50, 220/60	Capacitor - juego - 230/50, 220/60	Condensatore - serie - 230/50, 220/60
95	**08** 602731	2	Flachkopfschraube M 3x20	Flat head screw M3 x20	Vis à tête plate M3 x 20	Tornillo avellanado M 3x20	Vite a testa piatta M 3x20
100	**08** 281200	1	Klemmleiste	Connection	Borne plate	Regleta de bornes	Listello di fissaggio
105	**08** 608068	1	Isolierblatt	Insulation	Isolation	Hoja de aislamiento	Foglio isolante
110	**08** 048300	2	Sechskantmutter M 3 verz.	Hexagon nut M 3	Ecrou à six pans M 3	Tuerca hexagonal M 3 gal.	Dado esagonale M 3 zinc.
125	**08** 608480	1	Relais f. 230/ 50	Relais 230/50	Relais 230/50	Relé 230/50	Relais 230/50
130	**08** 603359	1	PT-Schraube 4x10	Screw 4x10	Vis 4x10	Tornillo 4x10	Vite 4x10
150	**08** 070400	1	Zylinderschraube M 4x10	Cylinder screw M 4x10	Vis cylindrique M 4x10	Tornillo cilíndrico M 4x10	Vite a testa cilindrica M 4x10
155	**08** 608108	2	Litze ; Erdung	Strand ; Carthing	Cordon terre	Cordón ; toma de tierra	Treccia; messa a terra
160	**08** 299700	4	Sechskantschraube M 8x12	Countersunk M8x12	Vis à tête conique M8x12	Tornillo hexagonal M 8x12	Vite a testa esagonale M 8x12
K 170	**08** 606343	1	Erdung ; Motor	Earthing wire , motor	Fil de miseá laterre ; moteur	Hilo de Sierra ; motor	Filo di terra , motore
190	**08** 299500	1	Sechskantschraube M 8x30	Countersunk M 8x30	Vis à tête conique M 8x30	Tornillo hexagonal M 8x30	Vite a testa esagonale M 8x30
195	**08** 300000	1	Scheibe 8,4 DIN 9021	Washer 8,4	Rondelle 8,4	Disco 8,4 DIN 9021	Rondella 8,4 DIN 9021
200	**08** 163500	2	Kugellagersch.13,2x18,8x02	Distance washer bearing	Bague de roulement	Aro de rodamiento de bolas 13,2x18,8x0,2	Anello del cuscinetto a sfere
205	**08** 608053	1	Buchse ; Gabel	Bush	Douille	Casquillo; horquilla	Bussola; forca
215	**08** 299800	2	Sechskantmutter M 8	Hexagon nut M8	Ecrou à six pans M8	Tuerca hexagonal M8	Dado esagonale M8

Antrieb Drive Entraînement Accionamiento Azionamento	UHS 5115 Ser. 2 003 401 UHS 4315 Ser. 2 620 701	9 501 S. 4 v.4 Dat. : 09 - 09 Dat. : ~~05 - 09~~

bild Item Rep. Pos. Pos.	Best.-Nr. Ref.No Ref.-No N° de pedido N. d'ordine	Stck. Qty. Qte. Ctd. Pezz.	Teilbezeichnung	Description	Designation	Descripción	Descrizione
225	**08** 608189	1	Buchse , Loslager	Bush , movable bearing	Douille, palier libre	Casquillo, rodamiento libre	Bussola, supporto libero
230	**08** 300000	1	Scheibe 8,4 DIN 9021	Washer 8,4	Rondelle 8,4	Disco 8,4 DIN 9021	Rondella 8,4 DIN 9021
235	**08** 299500	1	Sechskantschraube M 8x30	Countersunk M 8x30	Vis à tête conique M 8x30	Tornillo hexagonal M 8x30	Vite a testa esagonale M 8x30
250	**08** 601737	1	Gummiplatte 50x20x3	Rubber plate 50x20x3	Plaque en caoutchouc 50x20x3	Placa de goma 50x20x3	Piastra di gomma 50x20x3
K 260	**08** 608117	1	Motorplatte kpl.	Motor plate cpl.	Plaque de moteur cpl.	Placa de motor cpl.	Piastra del motore compl.
K 270	**08** 608148	1	Motorplatte mit Befestig. Kit	Motorplate w. fast.kit	Plaane de moteur kit	Placa de motor con set de fijación	Kit della piastra motore con fissaggio
290	**08** 333700	1	Dichtring	Joint ring	Bague d'étanchéité	Anillo de junta	Anello di tenuta
295	**08** 602395	4	Scheibe 6,4 verz.	Washer 6,4	Rondelle 6,4	Disco 6,4 gal.	Rondella 6,4 zinc.
300	**08** 601589	4	Linsenschraube M 6x12 verz.	Screw M6 x 12, galv.	Vis M6 x 12, galv.	Tornillo alomado M 6x12 gal.	Vite a testa piana M 6x12 zinc.
305	**08** 608066	1	Flexbürste	Flex brush	Brosse flexible	Cepillo flexible	Spazzola flessibile
K 315	**08** 608118	1	Saugglocke kpl. UHS 5115	Suction bell cpl. UHS 5115	Cloche d'aspiration cpl. UHS 5115	Campana de aspiración completa UHS 5115	Campana di aspirazione compl UHS 5115
	08 606649	1	Saugglocke kpl. UHS 4315	Suction bell cpl. UHS 4315	Cloche d'aspiration cpl. UHS 4315	Campana de aspiración completa UHS 4315	Campana di aspirazione compl. UHS 4315

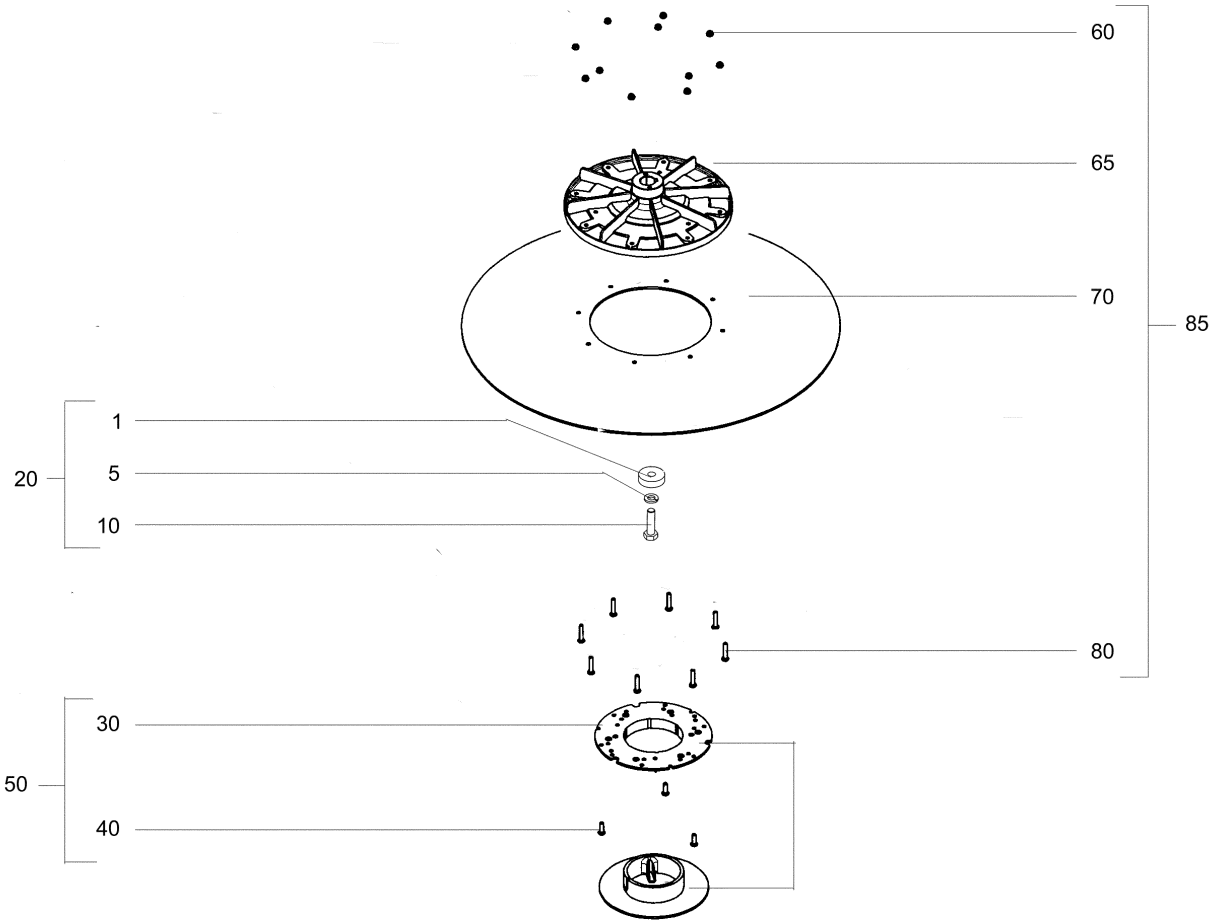

cpl. 08608092_UHS 5115
cpl. 08613514_UHS 4315

Treibteller

Drive plate
Plateau d'entraînement
Disco motrice
Disco motriz

EU 510 Ser. - Nr. 2 003 400
EU 430 Ser. - Nr. 2 601 150

2 - 502

S. 2 v.2

Dat. : 05 - 09
Dat. :

bild Item Rep. Pos. Pos.	Best.-Nr. Ref.No Ref.-No N° de pedido N. d'ordine	Stck. Qty. Qte. Ctd. Pezz.	Teilbezeichnung	Description	Designation	Descripción	Descrizione
1	320100	1	Scheibe	Washer	Rondelle	Disco	Rondella
5	236200	1	Federring 8	Spring washer 8	Rondelle-ressort 8	Arandela elástica 8	Rondella elastica 8
10	299500	1	Sechskantschraube M 8x30	Countersunk M8 x 30	Vis à tête conique M8 x 30	Tornillo hexagonal M 8x30	Vite a testa esagonale M 8x30
K 20	606545	1	Befestigung, Treibteller	Fastening material,drive plate	Fixation p.plateau déntraînement	Kit de fijacion,plato mótriz	Kit de fissaggio,disco motrize
30	608097	1	Pad-Zentrierung	Pad centring device, upper part	Centrage de disque, partie supé.	Centraje del disco	Centraggio del disco abrasivo
40	608199	3	Linsenschraube M5x16	Screw M 5x16	Vis M 5x16	Tornillo alomado M 5x16 gl.	Vita a testa piana M 5x25 zinc.
K 50	606547	1	Pad-Zenttierung kpl.	Pad centring cpl.	Centrage de disque, cpl.	Centraje del disco cpl.	Centraggio del disco abrasivo compl.
60	600138	11	Sechskantmutter M 5	Hexagon nut M5, galv.	Ecrou à six pans M5, galv.	Tuerca hexagonal M 5	Dado esagonale M 5
65	608203	1	Flansch-Fächerscheibe	Serrated lock washer f. flange	Rondelle en éventail pour bride	Brida arandela a banicada	Flangia rondella a ventaglio
70	608089	1	Pad-Treibteller EU 510	Drive plate	Plateau d'entraînement	Disco plato motriz	Disco abrasivo disco motrice
	613513	1	Pad-Treibteller EU 430	Drive plate	Plateau d'entraînement	Disco plato motriz	Disco abrasivo disco motrice
80	608162	8	Linsenschraube M 5x25 vz.	Screw M 5x25	Vis M 5x25	Tornillo alomado M 5x25 gl.	Vita a testa piana M 5x25 zinc.
K 85	608092	1	Treibteller kpl. EU510	Drive plate cpl.	Plateau d'entraînement cpl.	Plato motriz cpl.	Disco motrice compl.
	613514	1	Treibteller kpl. EU430	Drive plate cpl.	Plateau d'entraînement cpl.	Plato motriz cpl.	Disco motrice compl.

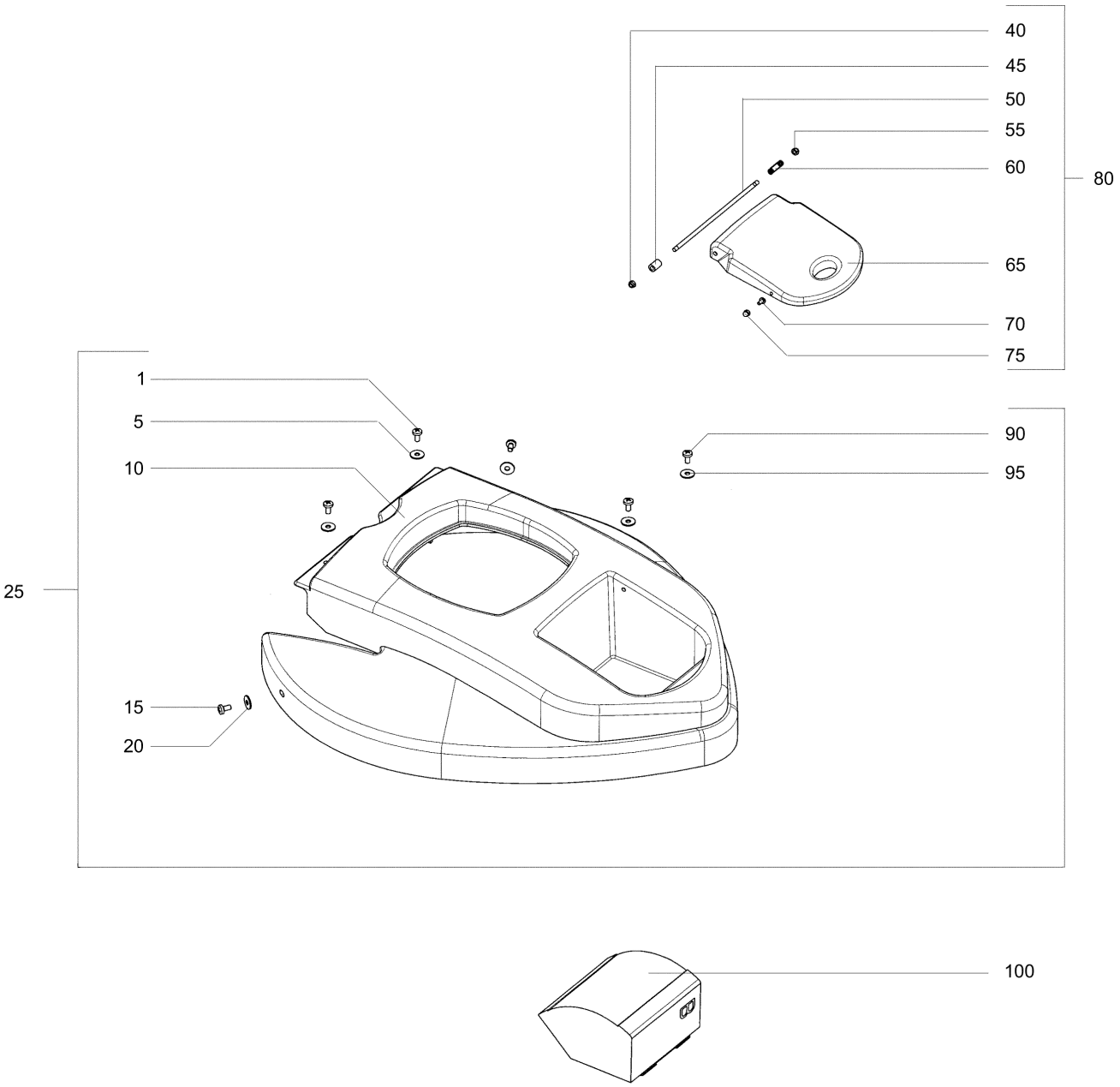
40
45
50
55
60
80
65
70
75
1
5
10
90
95
25
15
20
100

Abdeckung

Cover
Couvercle
Tapa
Coperchio

UHS 5115 Ser.-No. 2 003 401
UHS 4315 Ser.-No. 2 620 701

9 **503**

S. 2 v.2

Dat. . 05 - 09
Dat. . ———

bild Item Rep. Pos. Pos.	Best.-Nr. Ref.No Ref.-No N° de pedido N. d'ordine	Stck. Qty. Qte. Ctd. Pezz.	Teilbezeichnung	Description	Designation	Descripción	Descrizione
1	**08** 601589	2	Linsenschraube M 6x12 verz.	Screw M6 x 12, galv.	Vis M6x 12, galv.	Tornillo alomado M 6x12 gal.	Vite a testa piana M 6x12 zinc.
5	**08** 242900	2	Scheibe 6,4 PA	Washer 6,4 PA	Rondelle 6,4 PA	Disco 6,4 PA	Rondella 6,4 PA
10	**08** 608251	1	Abdeckhaube UHS 5115	Covering hood UHS 5115	Couvercle UHS 5115	Caperuza de protección UHS 5115	Cofano di protezione UHS 5115
	08 613511	1	Abdeckhaube UHS 4315	Covering hood UHS 4315	Couvercle UHS 4315	Caperuza de protección UHS 4315	Cofano di protezione UHS 4315
15	**08** 601589	2	Linsenschraube M 6x12 verz.	Screw M6 x 12, galv.	Vis M6x 12, galv.	Tornillo alomado M 6x12 gal.	Vite a testa piana M 6x12 zinc.
20	**08** 602395	2	Scheibe 6,4	Washer 6,4	Rondelle 6,4	Disco 6,4	Rondella 6,4
K 25	**08** 606630	1	Abdeckg.mit Befestigung ;UHS 5115	Kit - covering w.fastg. UHS 5115	Kit-couvercle av. fix. UHS 5115	Tapa con set de fijacón UHS 5115	Kit di coperchio con fissaggio UHS 5115
	08 606651	1	Abdeckg.mit Befestigung, UHS 4315	Kit - covering w.fastg. UHS 4315	Kit-couvercle av. fix. UHS 4315	Tapa con set de fijacón UHS 4315	Kit di coperchio con fissaggio UHS 4315
40	**08** 600138	1	Sechskantmutter M 5 verz.	Hexagon nut M5, galv.	Ecrou à six pans M5, galv.	Tuerca hexagonal M 5 gal.	Dado esagonale M 5 zinc.
45	**08** 608120	1	Distanzröllchen	Distance roller	Molette d'écartement	Tubo distanciador	Rullo distanziale
50	**08** 608052	1	Achse	Axle	Axe	Eje	Assale
55	**08** 600138	1	Sechskantmutter M 5 verz.	Hexagon nut M5, galv.	Ecrou à six pans M5, galv.	Tuerca hexagonal M 5 gal.	Dado esagonale M 5 zinc.
60	**08** 608121	1	Druckfeder	Spring	Ressort	Muelle de presión	Molla di pressione
65	**08** 608083	1	Deckel ; Staubbehälter	Lid, dust collector	Couvercle, conteneur à poussières	Tapa ; bolsa de polvo	Coperchio; serbatoio di polvere
70	**08** 105400	1	Flachkopfschraube M 4x8 verz	Flat head screw M4 x 8	Vis à tête plate M4 x 8	Tuerca avellanado M 4x8 gal.	Vite a testa piatta M 4x8 zinc.
75	**08** 608119	1	Hutmutter M4 PA	Nut M4	Ecrou M4	Tuerca caperuza M4 PA	Dado a cappello M4 PA
K 80	**08** 608151	1	Deckel mit Befestig. Kit	Kit-lid w.fastg.	Kit-couvercle av. fix.	Tapa con set de fijación	Kit del coperchio con fissaggio
90	**08** 601589	2	Linsenschraube M 6x12 verz.	Screw M6 x 12, galv.	Vis M6 x 12, galv.	Tornillo alomado M 6x12 gal.	Vite a testa piana M 6x12 zinc.
95	**08** 242900	2	Scheibe 6,4 PA	Washer 6,4 PA	Rondelle 6,4 PA	Disco 6,4 PA	Rondella 6,4 PA
100	**08** 608098	5	Staubbeutel	Dust bag	Sac à poussière	Bolsa de polvo	Sacchetto di polvere

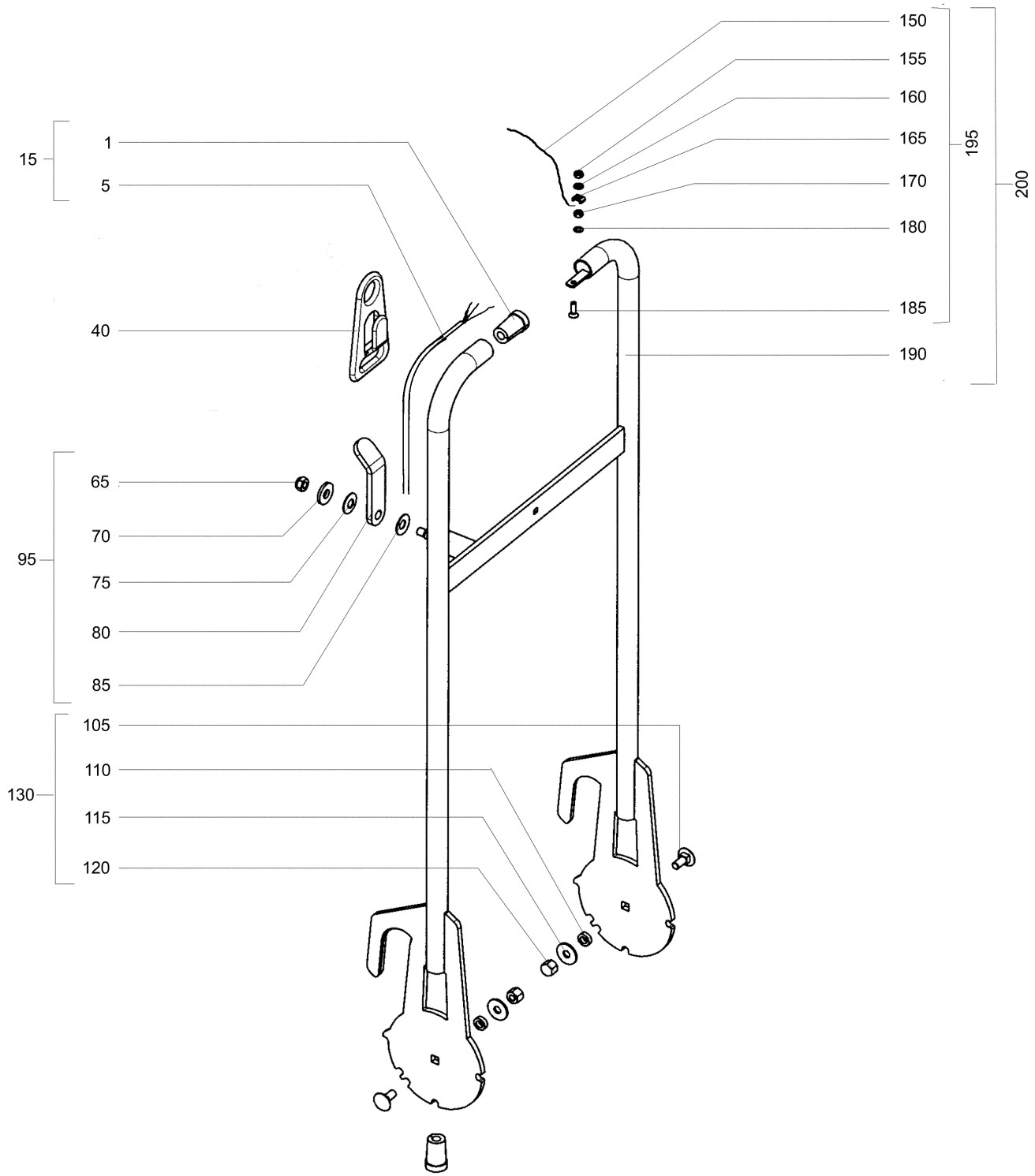

250 Führungsbügel mit Befestigungsteilen ohne Pos.5

Führungsbügel	**UHS 5115**	Ser. No. 2 000 330		**9** **504**
Bow-type Handle	**UHS 4315**	Ser. No. 2 601 001		S. 2 v. 3
Poignée en forme d'étrier **Estribo de guía** **Staffa di guida**				Dat. : 05 - 09 Dat. :

bild Item Rep. Pos. Pos.	Best.-Nr. Ref.No Ref.-No N° de pedido N. d'ordine	Stck. Qty. Qte. Ctd. Pezz.	Teilbezeichnung	Description	Designation	Descripción	Descrizione
1	**08** 601133	2	Kabeltülle	Cable sleeve	Passe-câble	Manguito para cable	Guaina
5	**08** 608065	1	Kabel , intern	Cable	Câble	Cable ; interno	Cavo, interno
K 15	**08** 606320	1	Kabel,intern + Kabeltüllen	Cable + Cable sleeve	Câble + Passe-câble	Cable;interno + Manguito para cable	Cavo, interno + Guaina
40	**08** 601101	1	Zugentlastung	Pull relief	Décharge de traction	Descarga de tracción	Eliminazione della trazione
65	**08** 299800	1	Sechskantmutter M8	Hexagon nut M8	Ecrou à six pans M8	Tuerca hexagonal M8	Dado esagonale M8
70	**08** 333200	1	Scheibe	Washer	Rondelle	Disco	Rondella
75	**08** 339400	1	Tellerfeder	Spring	Ressort	Resorte Belleville	Molla
80	**08** 608187	1	Kabelhalter	Cable holder	Porte-câble	Portacables	Supporto del cavo
85	**08** 339400	1	Tellerfeder	Spring	Ressort	Resorte Belleville	Molla
K 95	**08** 606322	1	Kabelhalter + Befestigung	Cable holder + fixture	Porte-câble + fixation	Portacables + fijación	Sostegno dei cavi + fissaggio
105	**08** 608135	2	Flachrundschraube M 8x20	Saucer-head screw	Boulon à tête bomb´ee	Tornillo de cabeza redonda M 8x20	Vite a testa piatta M 8x20
110	**08** 608051	2	Buchse	Bush	Douille	Casquillo	Bussola
115	**08** 300000	2	Scheibe 8,4 vez. DIN 9021	Washer 8,4	Rondelle 8,4	Disco 8,4 gal. DIN 9021	Rondella 8,4 zinc. DIN 9021
120	**08** 273400	2	Hutmutter M8	Nut M8	Ecrou M8	Tuerca caperuza M8	Dado a capello M8
K 130	**08** 606323	1	Verschraubung ,Führungsbügel	Screw fastening for handle	Boulonnage p. poignée en forme d'étrier	Atornilladure para estribo de guía	Raccordi filettato p.staffa di guida
150	**08** 608164	1	Litze ; Erdung f. Führungsbügel	Earthing card f. handle	Fil de mise à la terre p. manche	Hilo; conexion a tierra p. estribo de guía	Cavo di terra p. staffa di guida
155	**08** 081100	1	Sechskantmutter M 5 verz.	Hexagon nut M8	Ecrou à six pans M8	Tuerca hexagonal M 5 gal.	Dado esagonale M 5 zinc.
160	**08** 040300	1	Fächerscheibe 5,3	Lock washer 5,3	Rondelle à dents 5,3	Arandela a banicada 5,3	Rondella a ventaglio 5,3
165	**08** 048400	1	Klemmbügel	Clamp	Etrier de serrage	Estribo de sujeción	Staffa di fissaggio
170	**08** 081100	1	Sechskantmutter M 5 verz.	Hexagon nut M8	Ecrou à six pans M8	Tuerca hexagonal M 5 gal.	Dado esagonale M 5 zinc.

Führungsbügel	UHS 5115	Ser. No. 2 000 330	9	504
Bow-type Handle	UHS 4315	Ser. No. 2 601 001	S. 3 v. 3	
Poignée en forme d'étrier Estribo de guía Staffa di guida			Dat. : 05 - 09 Dat. :	

bild Item Rep. Pos. Pos.	Best.-Nr. Ref.No Ref.-No N° de pedido N. d'ordine	Stck. Qty. Qte. Ctd. Pezz.	Teilbezeichnung	Description	Designation	Descripción	Descrizione
180	**08** 040300	1	Fächerscheibe 5,3	Lock washer 5,3	Rondelle à dents 5,3	Arandela a banicada 5,3	Rondella a ventaglio 5,3
185	**08** 274600	1	Senkschraube M 5x20 verz.	Countersunk M5x20 galv.	Vis à tête conique M5x20, galv.	Tornillo avellanado M 5x20 gal.	Vite a testa svasata M 5x20 zinc.
190	**08** 608208	1	Führungsbügel ; beschichtet RAL 1032	Bow-type handle, coated	Poignée en forme d'étrier, plastifiée	Estribo de guía, recubierto	Staffa di guida; rivestito
	08 608212	1	Führungsbügel ; beschichtet RAL 7016	Bow-type handle, coated	Poignée en forme d'étrier, plastifiée	Estribo de guía, recubierto	Staffa di guida; rivestito
	08 608213	1	Führungsbügel ; beschichtet RAL 3002	Bow-type handle, coated	Poignée en forme d'étrier, plastifiée	Estribo de guía, recubierto	Staffa di guida; rivestito
	08 608217	1	Führungsbügel ; beschichtet RAL 6032	Bow-type handle, coated	Poignée en forme d'étrier, plastifiée	Estribo de guía, recubierto	Staffa di guida; rivestito
	08 608214	1	Führungsbügel ; beschichtet RAL 9006	Bow-type handle, coated	Poignée en forme d'étrier, plastifiée	Estribo de guía, recubierto	Staffa di guida; rivestito
K 195	**08** 608198	1	Erdung f.Führungsbügel	Earthing f.bow-type handle	Mise à la terre p. poignée d' étrier	Puesta a tierra para estribo de guía	Messa a terra per staffa di guida
K 200	**08** 606324	1	Führungsbügel + Erdung RAL 1032	Bow-type handle+ earthing RAL1032	Poignée d'étrier+ mise à la terre RAL1032	Estribo de guía+ puesta a tierra RAL1032	Staffa di guida+messa a terra RAL1032
	08 606325	1	Führungsbügel + Erdung RAL 7016	Bow-type handle+ earthing RAL7016	Poignée d'étrier+ mise à la terre RAL7016	Estribo de guía+ puesta a tierra RAL7016	Staffa di guida+messa a terra RAL7016
	08 606326	1	Führungsbügel + Erdung RAL 3002	Bow-type handle+ earthing RAL3002	Poignée d'étrier+ mise à la terre RAL3002	Estribo de guía+ puesta a tierra RAL3002	Staffa di guida+messa a terra RAL3002
	08 606327	1	Führungsbügel + Erdung RAL 6032	Bow-type handle+ earthing RAL6032	Poignée d'étrier+ mise à la terre RAL6032	Estribo de guía+ puesta a tierra RAL6032	Staffa di guida+messa a terra RAL6032
	08 606317	1	Führungsbügel + Erdung RAL 9006	Bow-type handle+ earthing RAL 9006	Poignée d'étrier+ mise à la terre RAL 9006	Estribo de guía+ puesta a tierra RAL 9006	Staffa di guida+messa a terra RAL9006
K 250	**08** 606331	1	Führungsbügel Kit RAL 1032 ohne Pos.5	Bow-type handle kit w/o pos.5	Kit p.poigée en frome détrier s.pos. 5	Estribo de guía, set sin pos.5	Staffa di guida kit senza pos. 5
	08 606332	1	Führungsbügel Kit RAL7016 ohne Pos.5	Bow-type handle kit w/o pos.5	Kit p.poigée en frome détrier s.pos. 5	Estribo de guía, set sin pos.5	Staffa di guida kit senza pos. 5
	08 606333	1	Führungsbügel Kit RAL 3002 ohne Pos.5	Bow-type handle kit w/o pos.5	Kit p.poigée en frome détrier s.pos. 5	Estribo de guía, set sin pos.5	Staffa di guida kit senza pos. 5
	08 606334	1	Führungsbügel Kit RAL 6032 ohne Pos.5	Bow-type handle kit w/o pos.5	Kit p.poigée en frome détrier s.pos. 5	Estribo de guía, set sin pos.5	Staffa di guida kit senza pos. 5
	08 606335	1	Führungsbügel Kit RAL 9006 ohne Pos.5	Bow-type handle kit w/o pos.5	Kit p.poigée en frome détrier s.pos. 5	Estribo de guía, set sin pos.5	Staffa di guida kit senza pos. 5

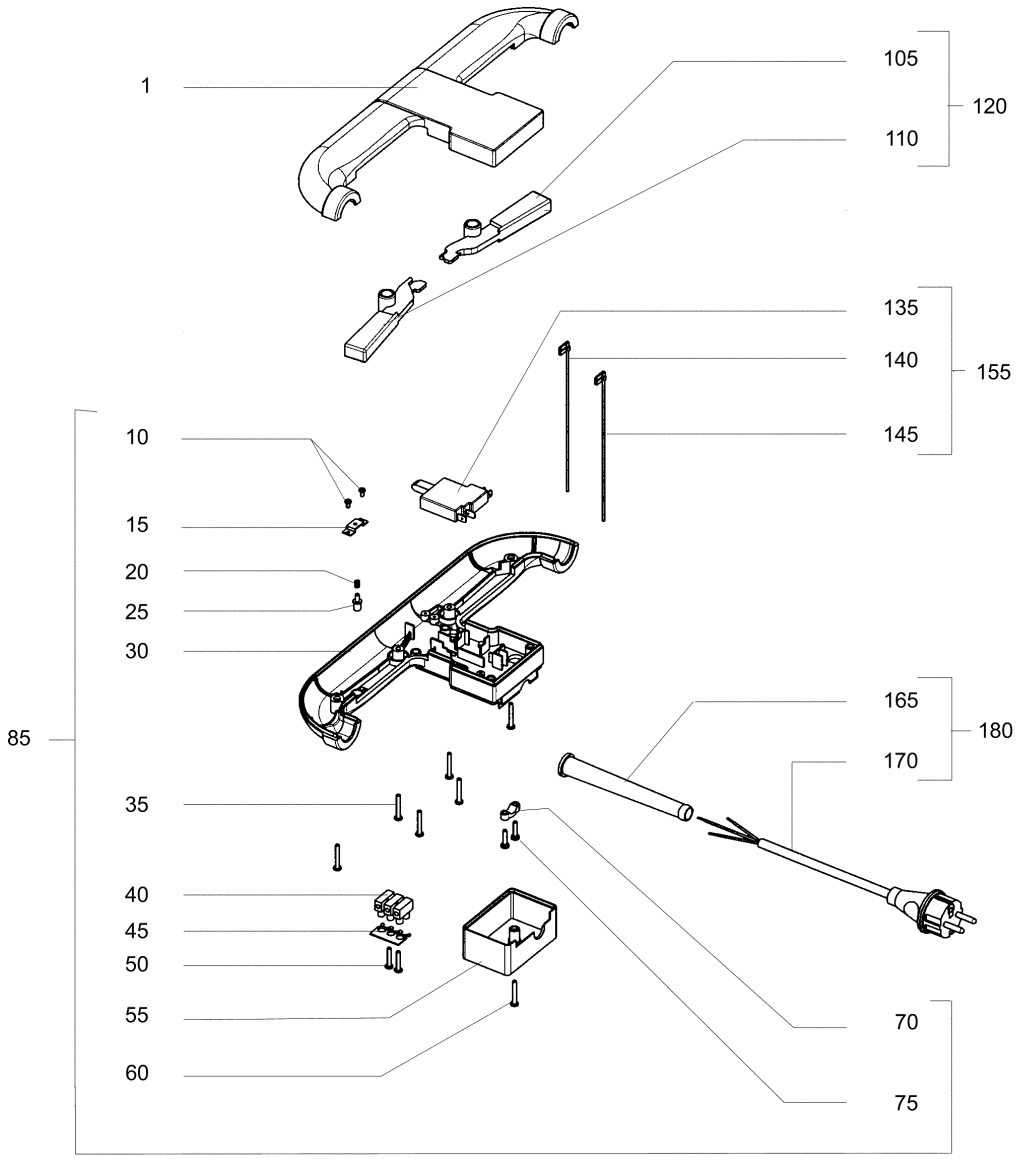
1
105
110
120
135
140
155
145
10
15
20
25
30
85
165
170
180
35
40
45
50
55
60
70
75

Schaltergehäuse	**UHS 5115**	Ser. No. 2 003 401		**9** **505**
Switch case	**UHS 4315**	Ser. No. 2 620 701		**S. 2 v.3**
Boîte de commutation **Caja de conmutación** **Scatola del interruttore**				Dat. : 05 - 09 Dat. : ———

bild Item Rep. Pos. Pos.	Best.-Nr. Ref.No Ref.-No N° de pedido N. d'ordine	Stck. Qty. Qte. Ctd. Pezz.	Teilbezeichnung	Description	Designation	Descripción	Descrizione
1	**08** 600117	1	Griffhalbschale ; oben	Grip shell, upper part	Coquille de poignée, partie supér.	Medio casquillo de empuñadura; arriba	Semiguscio della maniglia; parte superiore
10	**08** 600173	2	Linsenkopfschraube 2,9x6	Screw 2,9x6	Vis 2,9x6	Tornillo alomado 2,9x6	Vite a testa piatta 2,9x6
15	**08** 600115	1	Hutprofil	Hat profile	Profilé chape	Perfil omega	Profilo a capello
20	**08** 600170	1	Druckfeder	Spring	Ressort	Muelle de presión	Molla di pressione
25	**08** 600169	1	Bolzen	Bolt	Boulon	Bulón	Spinotto
30	**08** 600118	1	Griffhalbschale ; unten	Grip shell, lower part	Coquille de poignée, partie infér.	Medio casquillo de empuñadura; abajo	Semiguscio della maniglia; parte inferiore
35	**08** 600166	6	Ejot-Schraube KB 35x25	Screw KB 35x25	Vis KB 35x25	Tornillo KB 35x25	Vite Ejot KB 35x25
40	**08** 095700	1	Klemmleiste 3 polig	Connection 3-channel	Borne plate, 3-polaire	Regleta de bornes, tripolar	Listello di fissaggio a 3 poli
45	**08** 096800	1	Bezeichnungsstreifen	Marking strip	Etiquette de marquage	Regleta de designación	Etichetta di identificazione
50	**08** 600176	2	Ejot-Schraube KB 35x20	Screw KB 35x20	Vis KB 35x20	Tornillo KB 35x20	Vite Ejot KB 35x20
55	**08** 600177	1	Abdeckkappe	Cap	Couvercle	Tapa	Coperchio
60	**08** 600166	1	Ejot-Schraube KB 35x25	Screw KB 35x25	Vis KB 35x25	Tornillo KB 35x25	Vite Ejot KB 35x25
70	**08** 600168	1	Schelle , Zugentlastung	Clamp for pull relief	Circlip p. décharge de traction	Abrazadera, descarga de tracción	Fascetta, eliminazione della trazione
75	**08** 600172	2	Linsenkopfschraube 3,5x16	Screw 3,5x16	Vis 3,5x16	Tornillo alomado 3,5x16	Vite a testa piatta 3,5x16
K 85	**08** 608153	1	Schaltergehäuse-Untert. Kit	Kit f.switch case lower part	Kit p.boîte dínterrup.,partie inf.	Set p. caja de conmutación,	Kit della scatola del interruttore
105	**08** 600121	1	Schalthebel ; links	Switch lever, left	Levier de commande, gauche	Palanca de manejo ; izquierda	Leva dell'interruttore; sinistra
110	**08** 600124	1	Schalthebel ; rechts	Switch lever, right	Levier de commande, droit	Palanca de manejo ; derecha	Leva dell'interruttore; destra
K 120	**08** 606338	1	Schalthebel -Set-	Switch levers, - set -	Leviers de commande, - jeux -	Palanca de manejo, - lote -	Leva dell'interruttore, - serie -
135	**08** 600353	1	Schalter 230V	Switch	Interrupteur	Interruptor	Interruttore
	08 608750	1	Schalter 120V	Switch	Interrupteur	Interruptor	Interruttore
140	**08** 600161	1	Litze braun 160 lg	Strand brown 160 lg	Torsade brun 160 lg	Cordón marrón 160 lg	Treccia marrone 160 lung.
145	**08** 600160	1	Litze blau 160 lg	Strand blue 160 lg	Torsade bleu 160 lg	Cordón azul 160 lg	Treccia blu 160 lung.
K 155	**08** 608154	1	Schalter mit Litzen 230V	Switch with strands	Interupteur avec cordons	Interruptor con cordones	Interruttore con trecce

Schaltergehäuse	**UHS 5115**	Ser. No. 2 003 401		9	**505**
Switch case	**UHS 4315**	Ser. No. 2 620 701			**S. 3 v. 3**
Boîte de commutation **Caja de conmutación** **Scatola del interruttore**				Dat. : 05 - 09 Dat. :	

bild Item Rep. Pos. Pos.	Best.-Nr. Ref.No Ref.-No N° de pedido N. d'ordine	Stck. Qty. Qte. Ctd. Pezz.	Teilbezeichnung	Description	Designation	Descripción	Descrizione
165	**08** 604303	1	Knickschutztülle f. 230V	Sleeve	Passe-câble	Manguito	Boccola
170	**08** 608064	1	Steckerleitung f. 230V	Plug cord	Fiche de connexion	Línea de ficha	Linea di connessione
K 180	**08** 606339	1	Steckerleitung m.Knickschutztülle f. 230V	Plug cord with sleeve 230V	Fiche de connextion avec passe-câble 230V	Línea de ficha con manguito 230V	Linea di connessione con boccola 230V

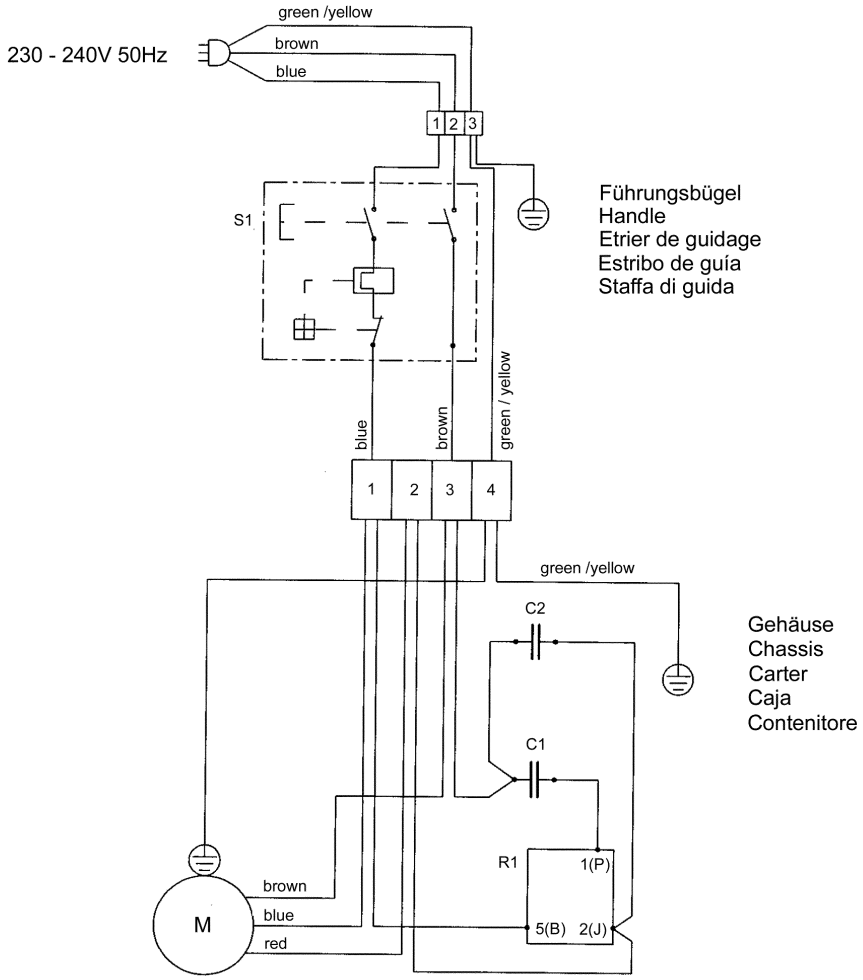

C1	Start Capacitor	Anlaufkondensator	Condensateur	Capacitor	Condensatore
C2	Operating Capacitor	Betriebskondensator	Condensateur	Capacitor	Condensatore
M	Motor	Motor	Moteur	Motor	Motore
R1	Relay	Relais	Relais	Relè	Relais
S1	Switch	Schalter	Interrupteur	Interruptor	Interruttore