INDUSTRIELLE SAUGSYSTEME

Produktgruppe
Industriesauger

Flüssigkeits- und Spänesauger
Baureihe FS-600, FS-1000

- Saugen von Flüssigkeiten
- Flüssigkeiten gereinigt zurückfördern - bis 80 l/min
- Absetzbecken/Ölwannen entleeren
- Trockene und nasse Späne saugen
- Betriebsreinigung im Maschinenbereich durchführen
- Arbeitskosten senken und Maschinennutzungszeiten erhöhen

- Sammelkapazität 600 oder 1000 Liter
- Leistung von 5,5 kW bis 11 kW
- Trennung von Spänen und Flüssigkeiten, getrennte Entnahme der Späne und Flüssigkeiten

wieland lufttechnik
Wetterkreuz 12
D-91058 Erlangen
Tel. 09131 60 67-0
Fax 09131 60 44 01
info@wieland-luft.de
www.wieland-luft.de

Elektrische Rückpumpe für die Flüssigkeiten

Zusätzliches Fahrwerk (Option) für den innerbetrieblichen Transport

Späne-Entleerungstüre.
Separierte Späne rutschen über einen Schrägboden in bauseitigen Entleerungsbehälter

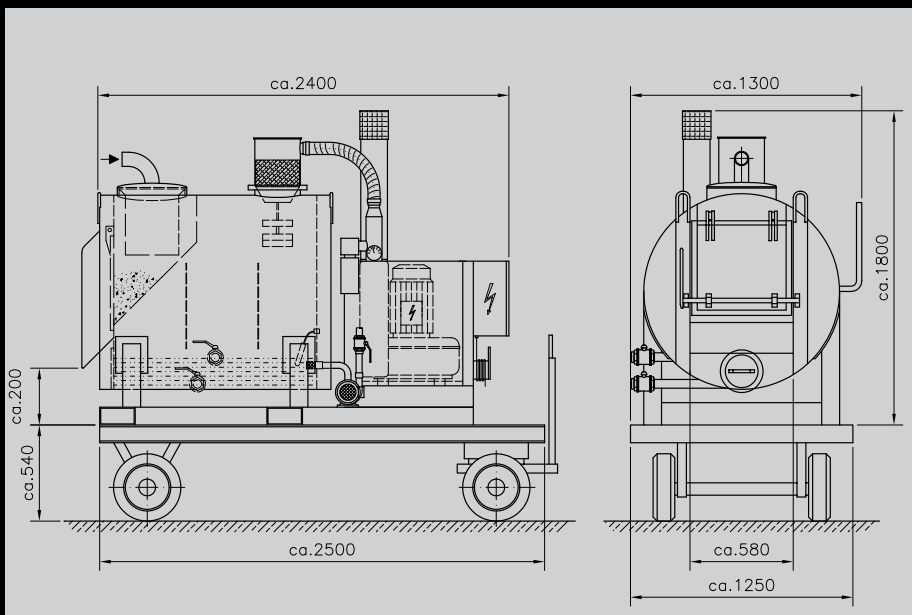

Technische Daten

	Einheit	FS-600/55	FS-600/75	FS-600/110	FS-1000/55	FS-1000/75	FS-1000/110
Antriebsleistung	kW	5,5	7,5	11	5,5	7,5	11
Luftfördermenge max.	m³/h	520	700	1140	520	700	1140
Saugkraft max.	mbar	440/280	440/300	440/280	440/280	440/330	440/280
Sauganschluss-Ø	mm	60	60	100	60	60	100
Sammelbehälter	Liter	600	600	600	1000	1000	1000
Abmessungen L x B x H	mm	2400x1100x1800	2400x1100x1800	2400x1100x1800	2400x1250x1800	2400x1250x1800	2400x1250x1800
Gewicht ca.	kg	780	795	800	830	845	850
Spannung Drehstrom	Volt	400	400	400	400	400	400
Absicherung (50 Hz)	Amp.	25	32	32	25	32	32
Schalldruck reflexionsfrei DIN 45635	dB(A)	75	75	76	75	75	76

0812-696

Wieland Lufttechnik GmbH & Co. KG ■ Wetterkreuz 12 ■ D-91058 Erlangen
Tel. 09131 60 67-0 ■ Fax 09131 60 44 01 ■ info@wieland-luft.de ■ www.wieland-luft.de