AX 300 / AX 400

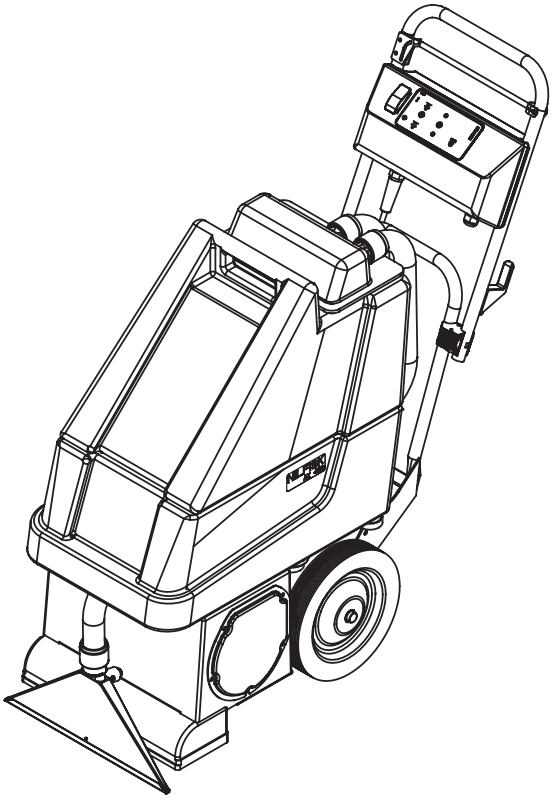

Руководство для пользователя **Mode d' emploi**
Bedienungsanleitung **Gebruiksaanwijzing**

Nilfisk MODELS 56264400, 56262170, 56262171 56264401, 56262175, 56262174 56262054 56262055, 56262213, 56262214, 56264466

Русский
Deutsch
Français
Nederlands

Nilfisk Advance
setting standards

7/95 revised 4/04 Form Number 56041315

CE

СОДЕРЖАНИЕ

Стр.

Введение 4
Запасные части и техническое обслуживание 4
Табличка с заводской характеристикой 4
Распаковка машины 4

Важные правила техники безопасности 6

Подготовка пылесоса к эксплуатации 10-13
Установка щетки 10
Для использования на полах с ковровым покрытием . 11
Для использования на полах с твердым покрытием ... 12
Заполнение резервуара для моющего раствора 13

Эксплуатация 14-15

После использования 16

Содержание и техническое обслуживание 17-21
График технического обслуживания 17
Хранение машины 18
Уход за щетками 18
Уход за всасывающей насадкой 18
Уход за шнуром питания 18
Уход за распылительной форсункой 18
Смазывание 20
Уход за мотором всасывающего агрегата 21

Дополнительные принадлежности 23
Комплект принадлежностей для
полов с твердым покрытием 23
Варианты щеток 23
Дополнительные принадлежности 23

Технические спецификации 27

Inhaltsverzeichnis

Seite

Einleitung 4
Ersatzteile und Service 4
Namensschild 4
Auspacken der Maschine 4

Wichtige Sicherheitshinweise 7

Vorbereitung der Maschine für den Einsatz 10-13
Installation der Bürste 10
Einsatz auf Teppichböden 11
Einsatz auf Hartböden 12
Füllen des Lösungsmitteltanks 13

Betriebshinweise 14-15

Nach dem Einsatz 16

Wartung 17-21
Wartungsplan 17
Aufbewahren der Maschine 18
Wartung der Bürste 18
Wartung des Abziehgummis 18
Wartung des Netzkabels 18
Wartung der Spritzdüse 18
Schmierung 20
Servicearbeiten am Saugmotor 21

Zubehör als Sonderausstattung 24
Zubehörsatz für Hartböden 24
Bürstenausführungen 24
Zubehör als Sonderausstattung 24

Technische Daten 27

Sommaire

Page

Introduction 5
Pièces et service après-vente 5
Plaque signalétique 5
Déballage de la machine 5

Importantes mesures de sécurité 8

Préparation de la machine 10-13
Installation de la brosse 10
Utilisation sur des surfaces moquettées 11
Utilisation sur des surfaces dures 12
Remplissage du réservoir de solution 13

Fonctionnement de la machine 14-15

Après l'utilisation 16

Entretien 17-22
Programme d'entretien 17
Rangement de la machine 19
Entretien de la brosse 19
Entretien du suceur 19
Entretien du câble d'alimentation 19
Entretien du gicleur 19
Graissage 20
Entretien du moteur d'aspiration 22

Accessoires en option 25
Kits pour sols durs 25
Brosses en option 25
Accessoires en option 25

Caractéristiques techniques 27

Inhoud

Pagina

Inleiding 5
Onderdelen en service 5
Typeplaatje 5
Het uitpakken van de machine 5

Belangrijke veiligheidsinstructies 9

Machine gebruiksklaar maken 10-13
Het installeren van de borstel 10
Het gebruik op vloeren met tapijt 11
Het gebruik op harde vloeren 12
Het vullen van de oplossingsmiddelentank 13

Bediening 14-15

Na het gebruik 16

Onderhoud 17-22
Onderhoudsschema 17
Het opslaan van de machine 19
Onderhoud aan de borstel 19
Onderhoud aan het opnamehulpstuk 19
Onderhoud aan de stroomkabel 19
Onderhoud aan de spuitmond 19
Smering 20
Onderhoud aan de zuigmotor 22

Optionele hulpstukken 26
Pakketten voor harde vloeren 26
Borstelmogelijkheden 26
Optionele hulpstukken 26

Technische gegevens 27

ВВЕДЕНИЕ

Данное руководство поможет Вам максимально использовать возможности Вашего пылесоса **Nilfisk AX 300/400**. Перед эксплуатацией пылесоса внимательно прочтите данное руководство.

Данный пылесос предназначен только для коммерческого использования.

ЗАПАСНЫЕ ЧАСТИ И ТЕХНИЧЕСКОЕ ОБСЛУЖИВАНИЕ

Когда это необходимо, работы по ремонту должны осуществлять специалисты по обслуживанию из компании Nilfisk, с использованием оригинальных запасных частей и принадлежностей.

Следует обращаться в сервисный центр компании Nilfisk для заказа запасных частей и проведения работ по техническому обслуживанию. Вам следует указать модель и серийный номер Вашего пылесоса при обсуждении проблемы.

ТАБЛИЧКА С ЗАВОДСКОЙ ХАРАКТЕРИСТИКОЙ

Модель и серийный номер Вашего пылесоса указаны в табличке с заводской характеристикой, расположенной на боковой панели. Данная информация необходима при заказе запасных частей для Вашего пылесоса. Запишите ниже модель и серийный номер Вашего пылесоса для ссылок на них в дальнейшем.

МОДЕЛЬ _____

СЕРИЙНЫЙ НОМЕР _____

РАСПАКОВКА ПЫЛЕСОСА

При доставке пылесоса, тщательно проверьте транспортировочную картонную коробку и сам пылесос для выявления повреждений. Если обнаружено повреждение, сохраните транспортировочную коробку для того, чтобы ее смог осмотреть представитель транспортного агентства, осуществившего доставку. **Немедленно** свяжитесь с транспортным агентством для подачи искового заявления о возмещении убытков.

EINLEITUNG

Dieses Handbuch soll Ihnen dabei helfen, das Beste aus Ihrer AX 300/400 Maschine von Nilfisk herauszuholen. Lesen Sie es gründlich durch, bevor Sie die Maschine in Betrieb nehmen.

Dieses Produkt ist nur für den kommerziellen Einsatz bestimmt.

ERSATZTEILE UND SERVICE

Eventuell erforderliche Reparaturen sollten nur von einem autorisierten Nilfisk-Service-Zentrum durchgeführt werden. Dort werden in der Fabrik ausgebildete Fachkräfte beschäftigt, und Originalersatzteile und -zubehör von Nilfisk liegen immer auf Lager.

Rufen Sie den unten angegebenen NILFISK-HÄNDLER an, um sich über Ersatzteile und Dienstleistungen zu erkundigen. Geben Sie bitte die Modell- und Seriennummer an, wenn Sie über Ihre Maschine sprechen.

NAMENSSCHILD

Die Modell- und Seriennummer Ihrer Maschine ist auf dem Namensschild an der Rückseite der Maschine zu finden. Diese Angaben sind erforderlich, wenn Sie Ersatzteile für die Maschine bestellen. Benützen Sie den Freiraum unterhalb, um sich die Modell- und Seriennummer Ihrer Maschine zum späteren Nachschlagen zu notieren.

MODELL _____

SERIENNUMMER _____

AUSPACKEN DER MASCHINE

Wenn die Maschine geliefert wird, überprüfen Sie die Transportverpackung und die Maschine sorgfältig auf Schäden. Wenn ein Schaden aufgetreten ist, heben Sie die Transportverpackung auf, damit sie von der Spedition, die sie geliefert hat, begutachtet werden kann. Setzen Sie sich **sofort** mit der Spedition in Verbindung, um eine Schadensforderung für die Fracht einzureichen.

INTRODUCTION

Pour obtenir des performances optimales de votre **Nilfisk AX 300/400** lire attentivement cette notice d'utiliser la machine.

Ce produit est uniquement destiné à un usage commercial.

PIÈCES ET SERVICE APRÈS-VENTE

En cas de réparation, adressez-vous à votre agence NILFISK et à ses techniciens qualifiés qui n'utilisent que les pièces détachées et les accessoires d'origine.

Téléphonez à l'agence NILFISK ci-dessous pour avoir des pièces détachées ou la visite du technicien. Veuillez préciser le numéro de modèle et le numéro de série de votre machine.

(Notez ici le numéro de téléphone de votre agence NILFISK)

PLAQUE SIGNALÉTIQUE

Le modèle et le numéro de série de la machine sont indiqués sur la plaque signalétique fixée sur le panneau arrière de la machine. Vous en aurez besoin pour commander les pièces de rechange de votre machine. Notez le modèle et le numéro de série dans les espaces réservés ci-dessous, pour référence ultérieure.

MODELE _____

NUMERO DE SERIE _____

DÉBALLAGE DE LA MACHINE

A la livraison, vérifiez attentivement que l'emballage d'expédition et la machine ne sont pas endommagés. En cas de dégât évident, conservez le carton d'emballage afin qu'il puisse être examiné par la société de transport qui a effectué la livraison. Contactez **immédiatement** la société de transport afin de déposer une réclamation pour dégât subi au cours du transport.

INLEIDING

Met behulp van deze handleiding bereikt u een optimaal resultaat met uw **Nilfisk AX 300/400** machine. Lees de handleiding grondig door voordat u de machine in gebruik neemt.

Deze machine is uitsluitend bedoeld voor professioneel gebruik.

ONDERDELEN EN SERVICE

Indien nodig dienen reparaties uitgevoerd te worden door de Nilfisk service dienst. Deze speciaal opgeleide technici zorgen voor het onderhoud van de machine en vervangen versleten of kapotte onderdelen en hulpstukken uitsluitend met originele Nilfisk onderdelen.

Service is een deel van de Nilfisk zekerheid. Om de machine steeds optimaal te kunnen laten werken en ter voorkoming van onnodige slijtage is regelmatig onderhoud en kontrole noodzakelijk. Een Nilfisk service abonnement garandeert de konstante werking van de machine - evenals het behoud van zijn waarde en zijn prestaties. De Nilfisk service dienst werkt landelijk.

TYPEPLAATJE

Het Model- en Serienummer van uw machine staan vermeld op het Typeplaatje op het achterpaneel van de machine. Deze gegevens hebt u nodig als u reserve-onderdelen voor uw machine bestelt. Gebruik de ruimte hieronder om uw Model- en Serienummer te noteren zodat u hier altijd naar kunt verwijzen.

MODEL _____

SERIENUMMER _____

HET UITPAKKEN VAN DE MACHINE

Controleer de verzenddoos en de machine zorgvuldig op schade als de machine afgeleverd wordt. Als er duidelijke schade geconstateerd wordt, moet u de verzendverpakking bewaren zodat deze door het transportbedrijf dat hem afgeleverd heeft gecontroleerd kan worden. Neem **onmiddellijk** contact op met het transportbedrijf om een schaderapport in te dienen.

ВАЖНЫЕ ПРАВИЛА ТЕХНИКИ БЕЗОПАСНОСТИ

Данный пылесос подходит только для коммерческого использования, например, в гостиницах, школах, на заводах, в магазинах или офисах, которые не используются в рамках ведения обычного домашнего хозяйства.

При использовании бытовых электроприборов, следует всегда принимать основные меры предосторожности, в том числе:

Прочтите все инструкции перед тем, как приступить к использованию данного пылесоса.

⚠ ВНИМАНИЕ!

Для того, чтобы снизить риск возникновения пожара, опасность поражения электрическим током или получения травмы:

- Не оставляйте пылесос без присмотра, если он подключен к сети электропитания. Отключайте пылесос от сети питания, если Вы им не пользуетесь или перед проведением технического обслуживания.
- Чтобы избежать опасности поражения электрическим током, не пользуйтесь пылесосом под дождем. Храните пылесос в помещении.
- Не допускайте использование пылесоса в качестве игрушки. При эксплуатации пылесоса вблизи детей требуется особое внимание.
- Используйте пылесос только согласно инструкциям данного руководства. Используйте только те принадлежности, которые рекомендованы производителем.
- Не пользуйтесь пылесосом, если повреждены шнур питания или штепсельная вилка. Если пылесос не работает так, как нужно, если Вы его уронили, если он поврежден, был оставлен вне помещения, или если Вы его уронили в воду, следует вернуть его в сервисный центр.
- Не тяните пылесос за шнур, не используйте шнур в качестве рукоятки, не закрывайте дверь, если под дверью находится шнур, и не тяните шнур по острым краям или углам. Не переезжайте шнур пылесосом в процессе его эксплуатации. Держите шнур подальше от нагретых поверхностей.
- Не отключайте пылесос от сети, потянув за шнур. Для того, чтобы отключить пылесос от сети, следует взяться за вилку, а не за шнур.
- Не прикасайтесь в вилке, шнуру или пылесосу мокрыми руками.
- Не помещайте какие-либо предметы во всасывающие и выпускные отверстия. Не пользуйтесь пылесосом, если заблокировано всасывающее или выпускное отверстие; очищайте отверстия от пыли, ветоши, волос или любого другого мусора, который может снизить воздушный поток.
- Не допускайте попадания деталей свободной одежды, волос в отверстия или вращающиеся части, а также не прикасайтесь к ним пальцами или другими частями тела.
- Не подбирайте горящие или дымящиеся предметы, такие, как сигареты, спички или горячий пепел или опасную для здоровья пыль.
- Перед отключением пылесоса от сети выключите все кнопки управления.
- При уборке лестниц следует быть особенно осторожным.
- Не используйте пылесос для сбора легковоспламеняющихся или горючих жидкостей, таких как бензин, или в тех местах, где они могут присутствовать.
- Если на выхлопе пылесоса выделяется пена или жидкость, немедленно отключите пылесос от сети питания. Проверяйте, не мешают ли посторонние предметы свободно вращаться плавающему шарику. Если неполадка сохраняется, свяжитесь с сервисным центром компании Nilfisk.
- Жидкость, выбрасываемая из распылительной форсунки, может быть опасной из-за температуры, давления или содержания химического вещества.
- Всегда используйте только те щетки, которые входят в комплектацию машины или указаны в руководстве. Использование других щеток может ухудшить надежность машины.

СОХРАНИТЕ НАСТОЯЩИЕ ИНСТРУКЦИИ

WICHTIGE SICHERHEITSHINWEISE

Diese Maschine ist lediglich für kommerzielle Anwendungszwecke geeignet, z. B. in Hotelbetrieben, Schulen, Krankenhäusern, Fabriken, Geschäften und Büroräumen. Die Maschine ist mit anderen Worten nicht für normale Haushaltszwecke geeignet.

Wenn ein Elektrogerät benützt wird, sollten immer die grundlegenden Vorsichtsmaßnahmen beachtet werden, einschließlich der folgenden Hinweise:

Lesen Sie alle Anweisungen durch, bevor Sie das Gerät in Betrieb nehmen.

⚠ WARNHINWEIS!

Beachten Sie folgende Anweisungen, um das Brand- und Elektrounfallsrisiko und die Verletzungsgefahr zu reduzieren:

- Lassen Sie das Elektrogerät nicht unbeaufsichtigt, wenn es angesteckt ist. Ziehen Sie den Stecker aus der Dose, wenn das Gerät nicht in Betrieb ist oder gewartet wird.
- Um ein Elektrounfallsrisiko zu vermeiden, schützen Sie das Gerät vor Regen. Innen aufbewahren.
- Das Gerät ist kein Spielzeug. Sein Sie besonders vorsichtig, wenn das Gerät in der Nähe von Kindern verwendet wird.
- Verwenden Sie das Gerät ausschließlich gemäß den Anweisungen in diesem Handbuch. Verwenden Sie ausschließlich die vom Hersteller empfohlenen Zubehörteile.
- Betreiben Sie das Gerät nur mit unbeschädigtem Netzkabel und -stecker. Wenn das Elektrogerät nicht vorschriftsgemäß arbeitet, fallen gelassen oder beschädigt wurde bzw. im Freien aufbewahrt oder in Wasser getaucht wurde, senden Sie es an ein Servicezentrum.
- Ziehen oder tragen Sie das Gerät nicht mit dem Kabel; verwenden Sie das Kabel nicht als Griff; klemmen Sie das Kabel nicht in eine Türe ein; spannen Sie das Kabel nicht um scharfe Ecken oder Kanten. Fahren Sie mit dem Gerät nicht über das Kabel. Halten Sie das Kabel von heißen Flächen fern.
- Ziehen Sie den Stecker nicht mit dem Kabel aus der Dose. Wenn Sie das Gerät abstecken, ziehen Sie am Stecker an, und nicht am Kabel.
- Bedienen Sie das Gerät nicht und berühren Sie den Stecker und das Kabel nicht, wenn Sie nasse Hände haben.
- Stecken Sie keine Gegenstände in die Öffnungen. Verwenden Sie das Gerät nicht, wenn eine Öffnung verlegt ist; sorgen Sie dafür, daß sich keine Staubpartikel, Fussel oder Haare bzw. andere Verunreinigungen ablagern, die den Luftstrom behindern könnten.
- Halten Sie Kleidung, Haare, Finger und alle anderen Körperteile von den Öffnungen und beweglichen Teilen fern.
- Saugen Sie keine brennenden oder rauchenden Gegenstände auf, wie z. B. Zigaretten, Streichhölzer oder heiße Asche und auch keinen gesundheitsschädlichen Staub.
- Schalten Sie alle Bedienungselemente aus, bevor Sie den Stecker abziehen.
- Sein Sie besonders vorsichtig, wenn Sie Treppen reinigen.
- Verwenden Sie das Gerät nicht dazu, entzündbare oder brennbare Flüssigkeiten aufzusaugen, wie z. B. Benzin; verwenden Sie es nur dort, wo diese Stoffe nicht vorhanden sind.
- Wenn Schaum oder Flüssigkeit aus der Luftausstoßöffnung austritt, Gerät sofort abschalten. Nachprüfen, ob die Schwimmerkugel durch Fremdkörper behindert wird. Sollte das Problem weiterbestehen, bitte mit Nilfisk in Verbindung setzen.
- Die aus der Sprühdüse austretende Flüssigkeit ist aufgrund ihrer Temperatur, ihres Drucks oder ihres Chemikaliengehaltes eine mögliche Gefahrenquelle.
- Benutzen Sie die Bürsten nur mit dem mitgelieferten Zubehör oder wie im Handbuch beschrieben ist. Die Verwendung anderer Bürsten kann die Sicherheit beeinträchtigen.

BEWAHREN SIE DIESE ANWEISUNGEN GUT AUF

IMPORTANTES MESURES DE SÉCURITÉ

Cette machine ne convient qu´à un usage industriel, par exemple dans des hôtels, écoles, hôpitaux, usines, boutiques et bureaux et autres à l´exclusion de tout usage de maintenance résidentielle normale.

L'utilisation d'un appareil électrique demande certaines précautions:

LIRE TOUTES LES INSTRUCTIONS AVANT DE FAIRE FONCTIONNER CET APPAREIL

⚠ AVERTISSEMENT!

Pour réduire les risques d'incendie, de choc électrique ou de blessure:

- Ne pas laisser l'appareil sans surveillance lorsqu'il est branché. Débrancher lorsque l'appareil n'est pas utilisé et avant l'entretien.
- Pour réduire les risques de choc électrique, utiliser à l'intérieur seulement.
- Ne pas permettre aux enfants de jouer avec l'appareil. Une attention particulière est nécessaire lorsque l'appareil est utilisé par des enfants ou à proximité de ces derniers.
- N'utiliser que conformément à cette notice avec les accessoires recommandés par le fabricant.
- Ne pas utiliser si le câble ou la fiche est endommagé. Retourner l'appareil à un atelier de réparation s'il ne fonctionne pas bien, s'il est tombé ou s'il a été endommagé, oublié à l'extérieur ou immergé.
- Ne pas tirer soulever ou traîner l'appareil par le câble. Ne pas utiliser le câble comme une poignée, le coincer dans l'embrasure d'une porte ou l'appuyer contre des arêtes vives ou des coins. Ne pas faire rouler l'appareil sur le câble. Garder le câble à l'écart des surfaces chaudes.
- Ne pas débrancher en tirant sur le câble. Tirer plutôt la fiche.
- Ne pas toucher la fiche ou l'appareil avec des mains humides.
- N'insérer aucun objet dans les ouvertures. Ne pas utiliser l'appareil lorsqu'une ouverture est bloquée. S'assurer que de la poussière, de la peluche, des cheveux ou d'autres matières ne réduisent pas le débit d'air.
- Maintenir les cheveux, les vêtements amples, les doigts et toutes les parties du corps à l'écart des ouvertures et des pièces mobiles.
- Ne pas aspirer de matières en combustion ou qui dégagent de la fumée, comme des cigarettes, des allumettes ou des cendres chaudes.
- Mettre toutes les commandes à la position ARRÊT avant de débrancher l'appareil.
- User de prudence lors du nettoyage des escaliers.
- Ne pas aspirer des liquides inflammables ou combustibles, comme de l'essence, et ne pas faire fonctionner dans des endroits ou peuvent se trouver de tels liquides.
- Si de la mousse ou un liquide s'échappe avec l'air évacué, mettez immédiatement l'aspirateur hors tension. Assurez-vous qu'aucun corps étranger n'empêche le flotteur de se déplacer librement. Si le problème persiste, contactez Nilfisk.
- Le liquide qui sort de l'embout de vaporisation peut s'avérer dangereux en raison de sa température, de sa pression ou du produit chimique qu'il contient.
- Utilisez uniquement les brosses fournies avec l'appareil ou celles spécifiées dans le manuel d'instructions. L'utilisation d'autres brosses peut mettre la sécurité en péril.

CONSERVER CES INSTRUCTIONS

BELANGRIJKE VEILIGHEIDSINSTRUCTIES

Deze machine is uitsluitend bedoeld voor professioneel gebruik, bijvoorbeeld in hotels, scholen, ziekenhuizen, fabrieken, winkels en kantoren en dus niet voor gewoon huishoudelijk gebruik.

Bij het gebruik van elektrische apparaten moet er altijd basisveiligheidsvoorzieningen worden getroffen, waaronder de volgende:

Lees alle instructies voordat u dit apparaat in gebruik neemt.

⚠ WAARSCHUWING!

Neem de volgende richtlijnen in acht om brand, elektrische schokken of letsel te voorkomen:

- Laat het apparaat niet achter als het op het lichtnet is aangesloten. Haal de stekker uit het stopcontact als u het apparaat niet gebruikt en ook voordat u onderhoud gaat verrichten.
- Niet in regen plaatsen, zo voorkomt u elektrische schokken. Binnen opslaan.
- Sta niet toe dat de machine als speelgoed gebruikt wordt. Let vooral goed op wanneer de machine in het bijzijn van kinderen gebruikt wordt.
- Gebruik de machine uitsluitend zoals in deze handleiding beschreven. Gebruik alleen de door de producent geadviseerde hulpstukken.
- Niet gebruiken met een beschadigde stroomkabel of stekker. Als de machine niet naar behoren werkt, gevallen of beschadigd is, buiten heeft gestaan of in het water gevallen is, moet u hem naar het service center brengen.
- Niet aan de kabel trekken of slepen, of de kabel gebruiken om de machine op te tillen. Zorg dat de kabel niet klem komt te zitten tussen deuren of langs scherpe randen of hoeken getrokken wordt. Laat de machine niet over de kabel rijden. Houd de kabel uit de buurt van verwarmde oppervlakken.
- Trek de stekker niet aan de kabel uit het stopcontact. Trek aan de stekker om deze uit het stopcontact te krijgen, niet aan de kabel.
- Pak de stekker, kabel of het apparaat niet vast met natte handen.
- Steek geen voorwerpen in openingen. Gebruik de machine niet als er een opening geblokkeerd is; houd hem vrij van stof, pluizen, haar en allerlei andere zaken waardoor de luchtstroom belemmerd wordt.
- Houd ruimzittende kleding, haren, vingers en alle lichaamsdelen uit de buurt van openingen en bewegende delen.
- Zuig geen brandende of rokende voorwerpen op zoals cigaretten, lucifers of hete as of stoffen die de gezondheid kunnen schaden.
- Schakel alle bedieningsorganen uit voordat u de stekker uit het stopcontact neemt.
- Let extra goed op tijdens het reinigen van trappen.
- Gebruik de machine niet om brandbare of ontplofbare vloeistoffen zoals benzine op te nemen en gebruik de machine niet op plaatsen waar deze stoffen aanwezig zouden kunnen zijn.
- Als er schuim of vocht uit de uitlaat van de zuigmotor komt, zet de machine dan onmiddellijk uit. Controleer of er geen vreemde voorwerpen zijn die ervoor zorgen dat het vlotterballetje niet vrij kan bewegen. Neem contact op met Nilfisk-Advance als het probleem niet wordt verholpen.
- Vocht dat uit het sproeimondstuk spuit, kan door de temperatuur, druk of chemische samenstelling daarvan gevaar opleveren.
- Gebruik enkel de borstels die bij de machine worden geleverd of borstels die uitdrukkelijk in de gebruikershandleiding staan vermeld. Het gebruik van andere borstels kan de veiligheid in het gevaar brengen.

BEWAAR DEZE INSTRUCTIES GOED

1

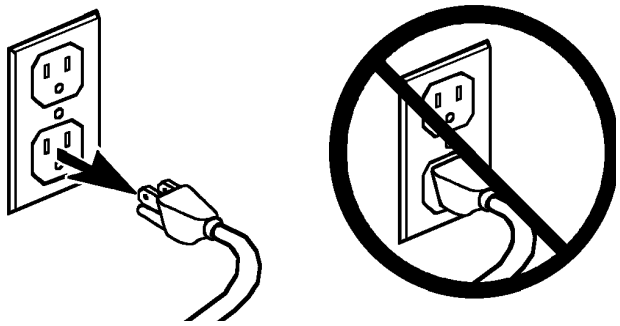

2

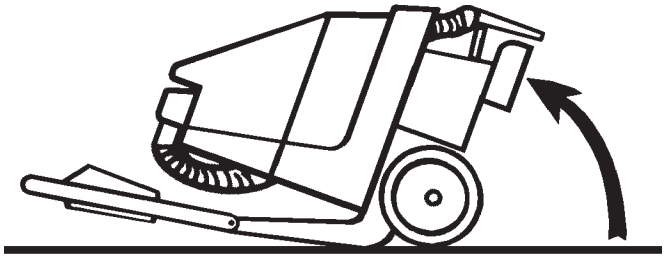

3

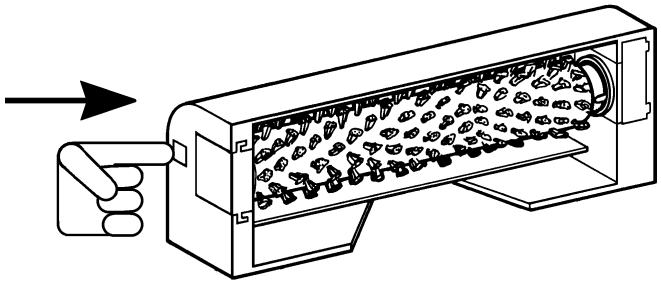

4

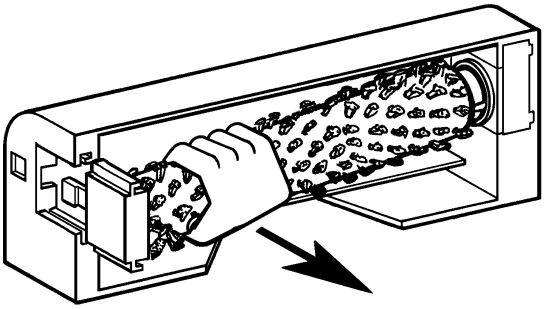

5

стандартная щетка черного цвета
standard schwarz
standard noire
standaard zwart

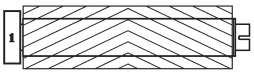

для ковровых покрытий
Teppich
moquette
tapijt

(дополнительная щетка) синего цвета
(Sonderausstattung) blau
(en option) bleue
(optioneel) blauw

для гладких поверхностей
mit glatter Oberfläche
surface régulière
met gladde bovenlaag

(дополнительная щетка) серого цвета 500
(Sonderausstattung) grau 500
(en option) grise 500
(optioneel) grijs 500

для мелкозернистых покрытий
kleinkörniger Kies
gravier fin
fijne korrelvloer

(дополнительная щетка) серого цвета 240
(Sonderausstattung) grau 240
(en option) grise 240
(optioneel) grijs 240

для цементных покрытий
Füllkies
gravier de mortier
gevoegde korrelvloer

Выберите подходящую щетку для выбранного режима уборки.
Wählen Sie die Bürste gemäß der jeweiligen Reinigungsarbeit.
Sélectionner la brosse adaptée à votre application de nettoyage.
Selecteer de juiste borstel voor uw reinigingstoepassing.

6

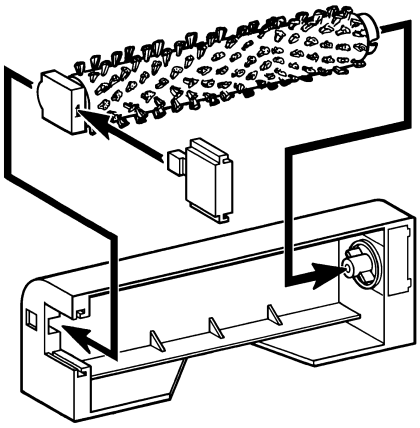

7

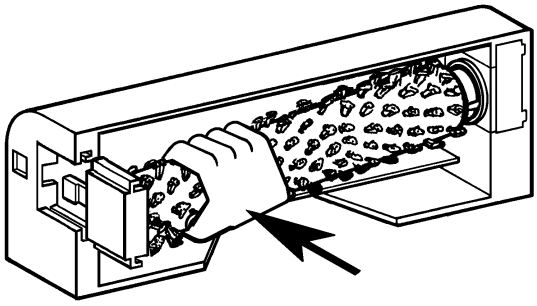

8

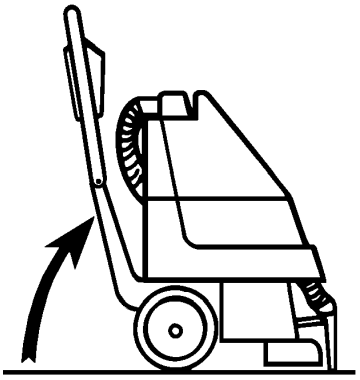

1

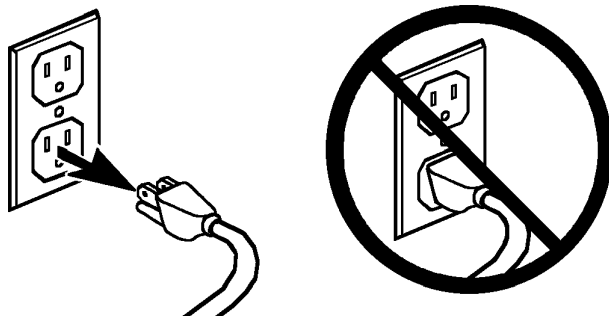

2

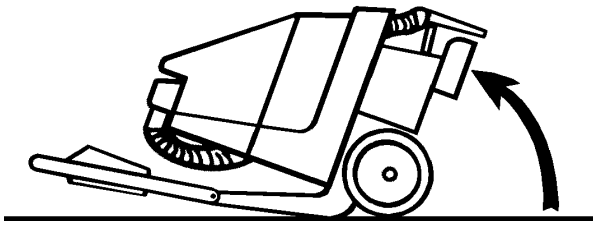

3

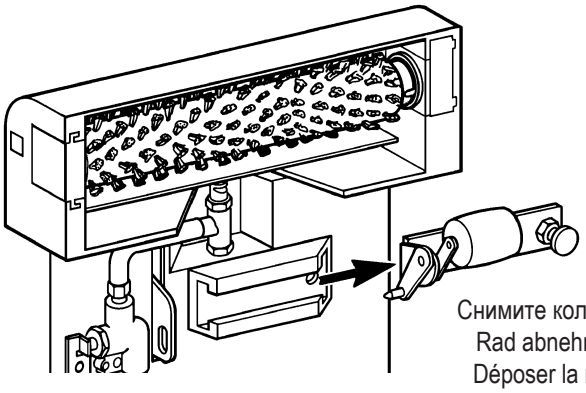

Снимите колесико
Rad abnehmen
Déposer la roue
Wiel verwijderen

4

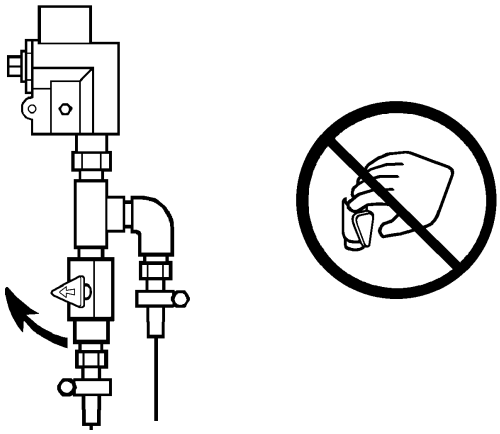

5

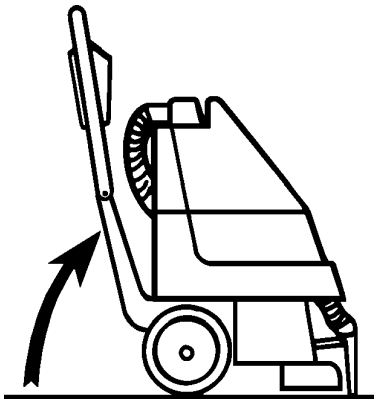

6

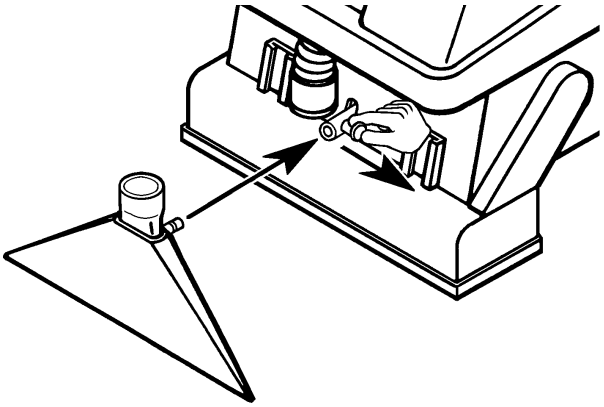

7

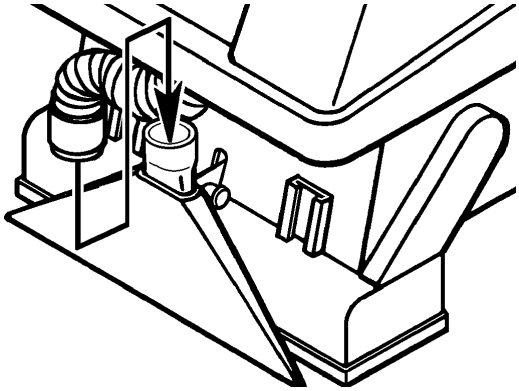

8

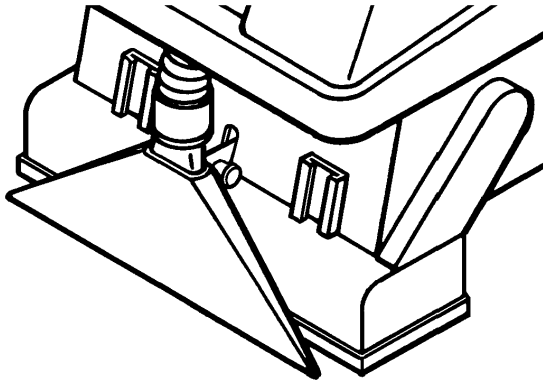

1

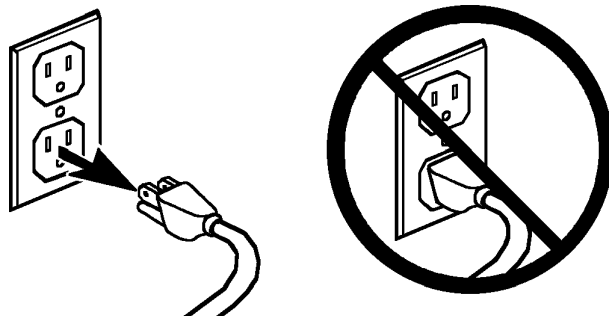

2

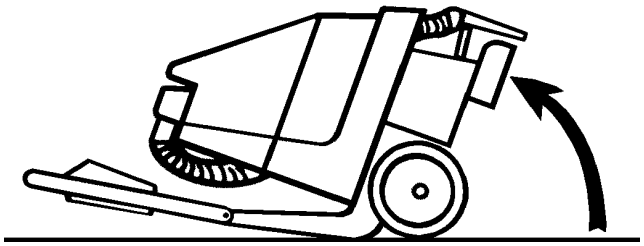

3

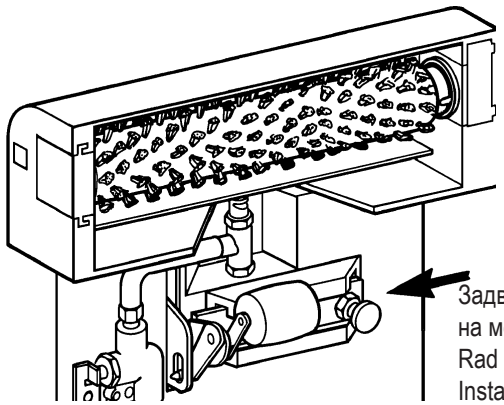

Задвиньте колесо
на место
Rad anstecken.
Installer la roue
Wiel installeren.

4

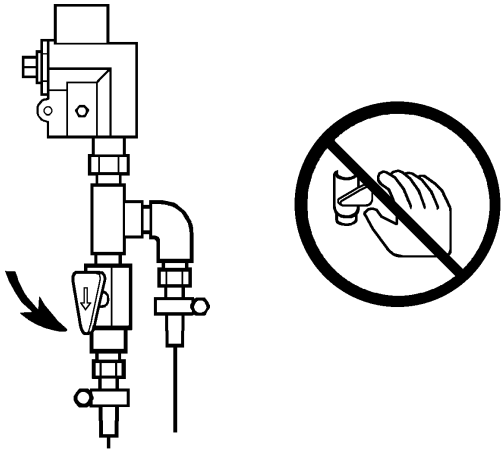

5

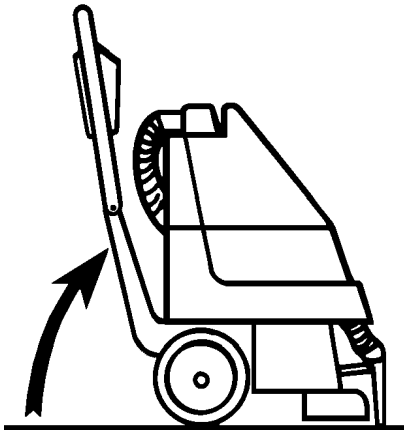

6

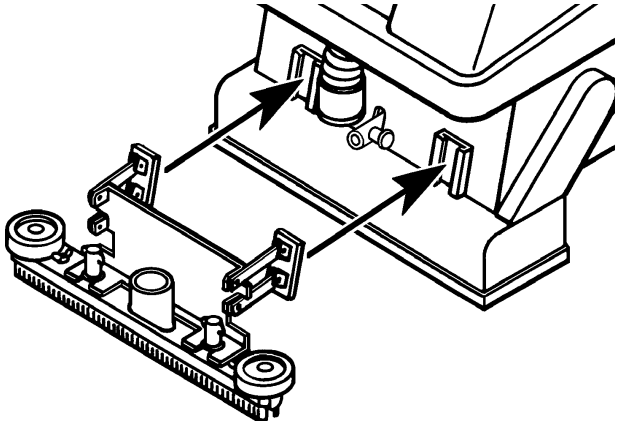

7

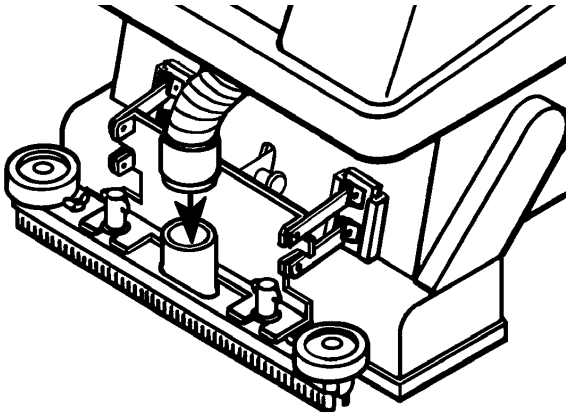

8

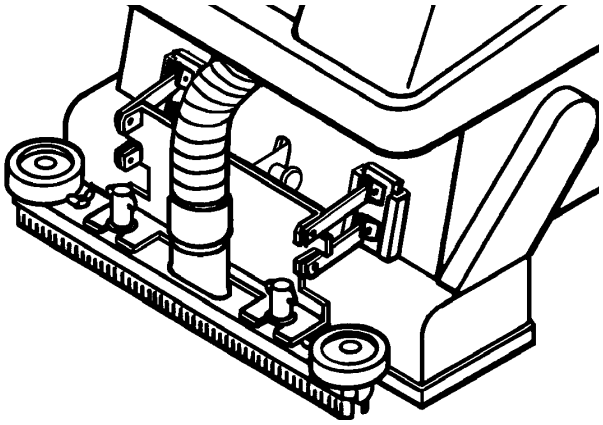

1

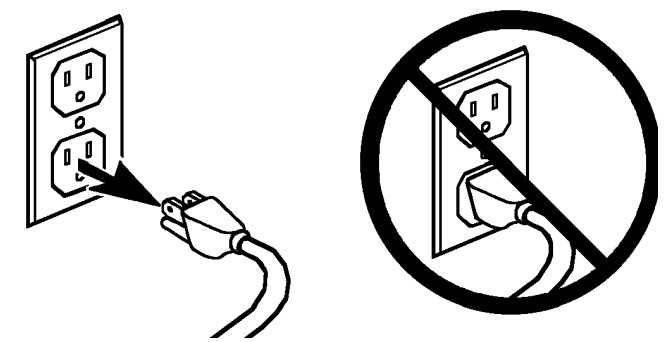

2

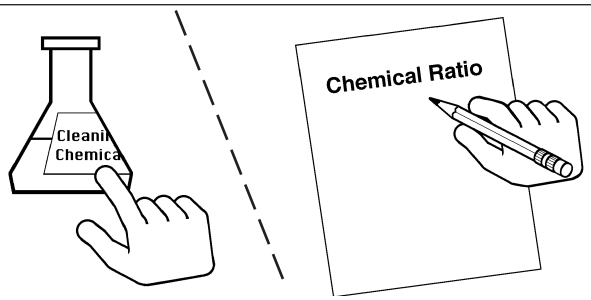

Прочтите инструкцию, прилагаемую к моющему средству, чтобы определить, какое количество моющего средства необходимо для вашего пылесоса.
Lesen Sie die Anweisungen auf den Chemikalien, und ermitteln Sie das richtige Mischungsverhältnis für Ihre Maschine.
Lire l'étiquette du produit chimique nettoyant et calculer la quantité de produit appropriée pour la machine.
Lees het label van het chemische reinigingsmiddel en bereken de juiste hoeveelheid chemicaliën voor uw machine.

3

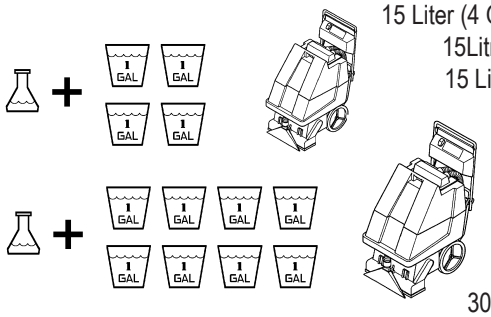

AX 300
15 л
15 Liter (4 Gallonen)
15Litres
15 Liter

AX 400
30 л
30 Liter (8 Gallonen)
30 Litres
30 Liter

4

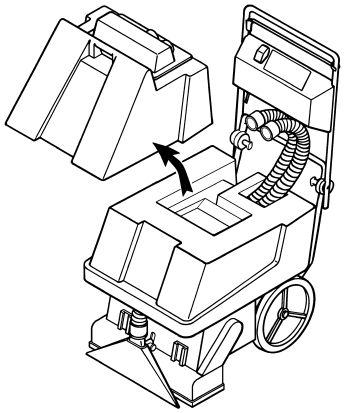

5

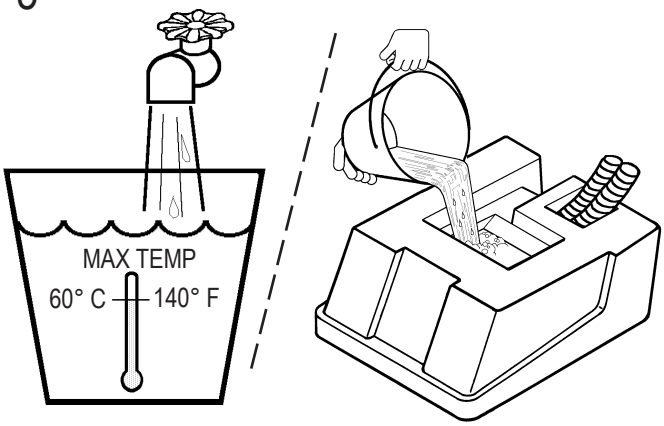

6

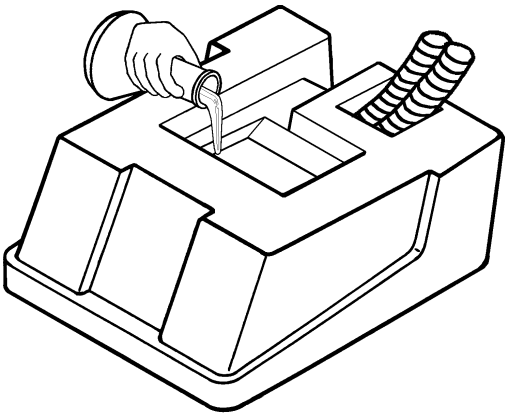

7

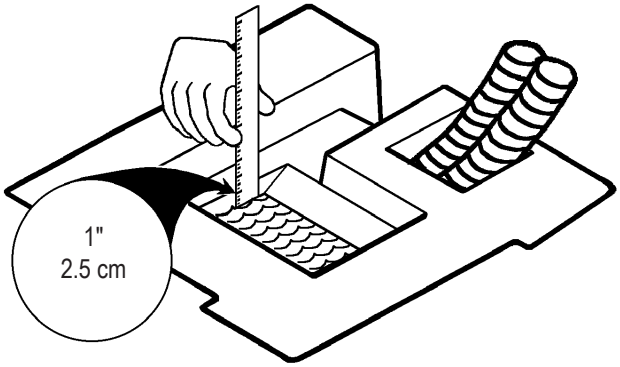

8

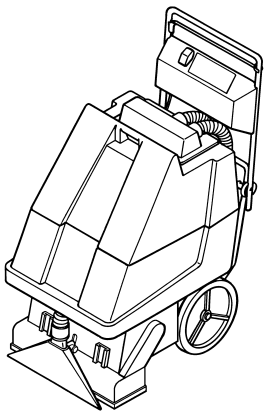

1

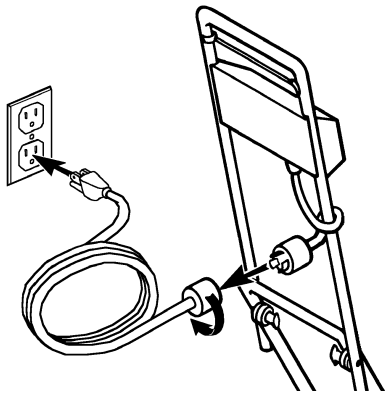

2

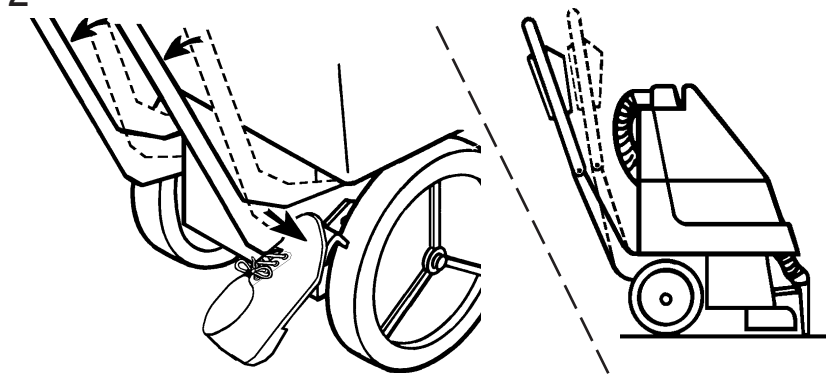

3

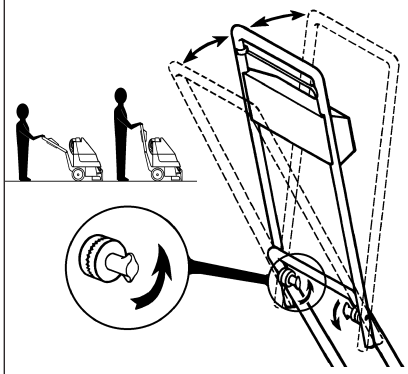

4

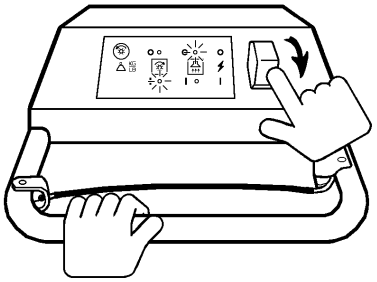

Запустите мотор всасывающего агрегата
Starten Sie den Saugmotor
Mettre l'aspirateur en marche
Start de zuigmotor

5

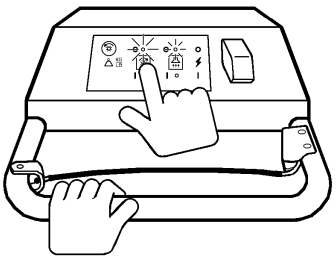

Запустите щетку
Starten Sie die Bürste
Mettre la brosse en marche
Schakel de borstel in

6

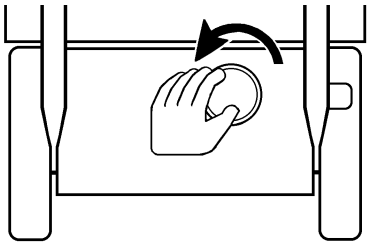

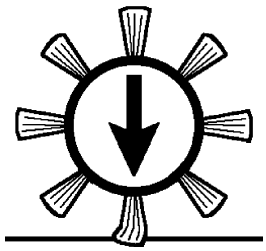

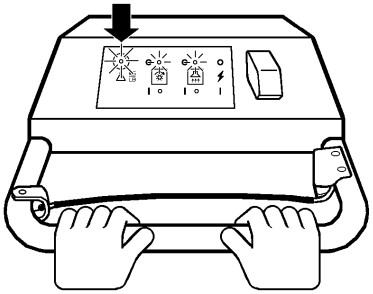

Для того, чтобы отрегулировать положение щетки для чистки коврового покрытия, сначала поворачивайте шарообразную ручку **НАЛЕВО** для того, чтобы **ОПУСТИТЬ** щетку, до тех пор, пока не загорится индикатор.
Wenn die Bürste auf Teppichen eingestellt werden muß, drehen Sie den Knopf zuerst nach LINKS, um die Bürste zu SENKEN, bis die Lampe leuchtet.
Pour régler la brosse sur la moquette, tourner d'abord le bouton vers la GAUCHE pour ABAISSER la brosse jusqu'à ce que le voyant s'allume.
Om de borstel af te stellen op de tapijtsoort draait u de knop eerst naar LINKS om de borstel te laten ZAKKEN totdat het lampje gaat branden.

7

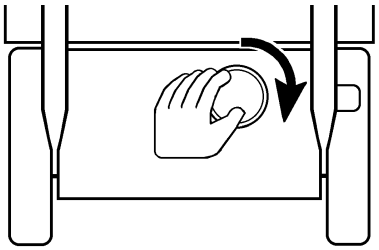

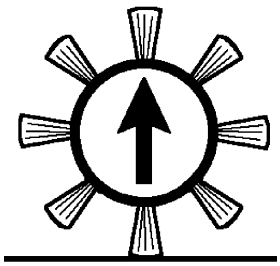

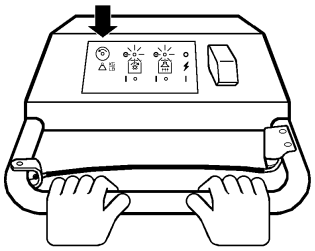

Затем поворачивайте шарообразную ручку **НАПРАВО** для того, чтобы **ПОДНЯТЬ** щетку, до тех пор, пока не выключится индикатор. Пылесос будет приводиться в движение сам (по ковровому покрытию), если щетка отрегулирована правильно.
Dann drehen Sie den Knopf nach RECHTS, um die Bürste ANZUHEBEN, bis die Lampe gerade nicht mehr leuchtet. Durch den eigenen Antrieb wird das Schieben der Maschine (auf Teppichen) erleichtert, wenn die Bürste richtig eingestellt ist.
Tourner ensuite le bouton vers la DROITE pour RELEVER la brosse jusqu'à ce que le voyant s'éteigne. La machine s'autopropulse (sur la moquette) quand la brosse est correctement réglée.
Draai vervolgens de knop naar RECHTS om de borstel OP TE HALEN en het lampje net uitgaat. De machine zorgt voor zijn eigen voortbeweging (over het tapijt) als de borstel juist afgesteld is.

8

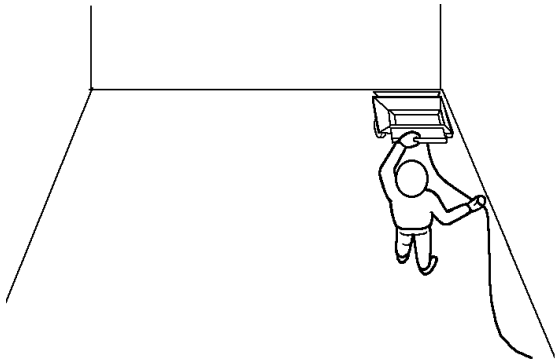

9

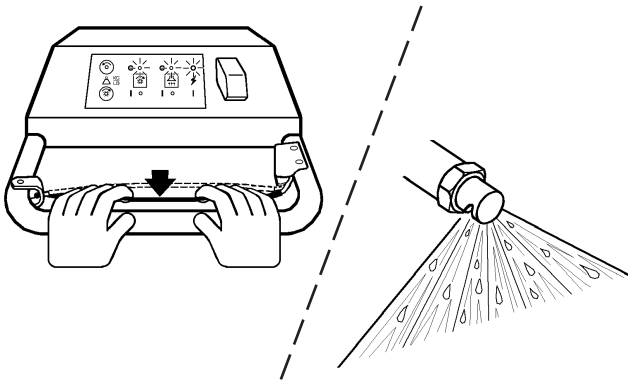

10

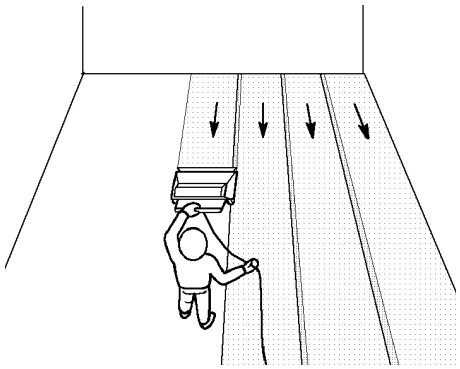

Покрытие по каждому проходу составляет 5 см.
Überlappen Sie jede Bahn um 5 cm (2").
Empiéter sur la bande précédente à chaque passage.
Overlap 5 cm bij iedere passage.

1

Выключите пылесос.
Schalten Sie die Maschine auf AUS (OFF).
ARRETER la machine.
Schakel de machine UIT.

2

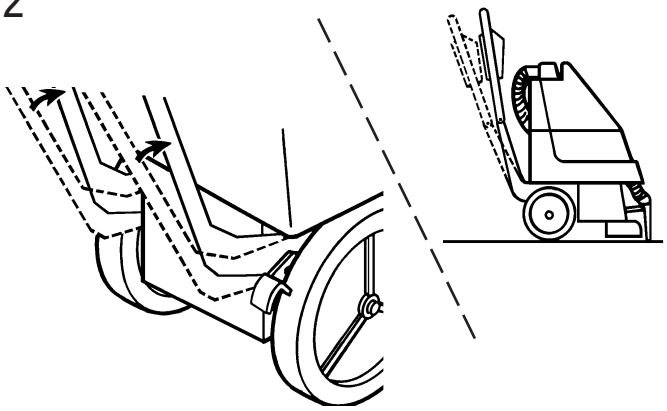

3

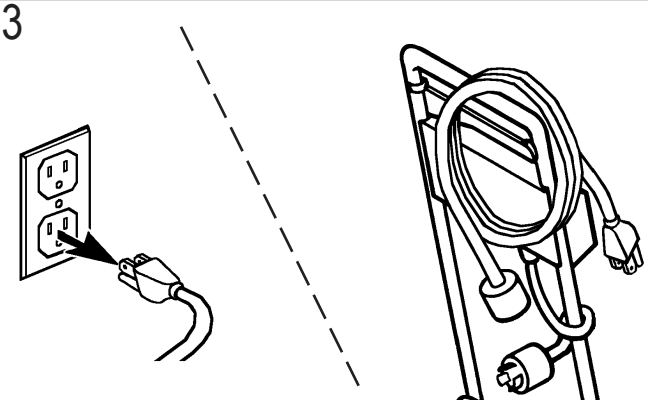

4

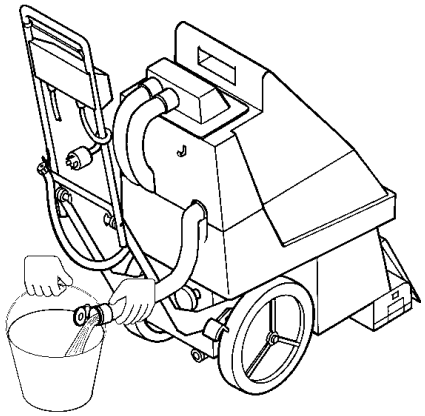

5

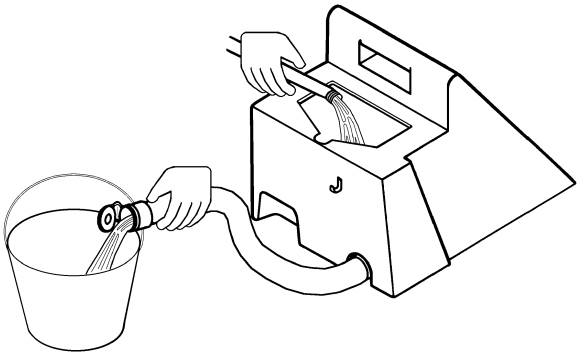

6

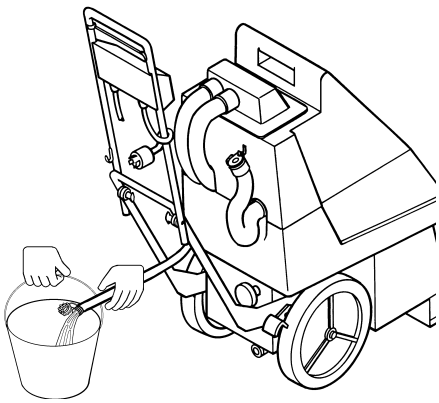

7

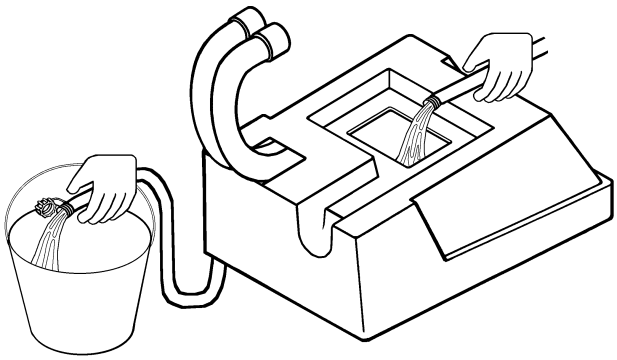

8

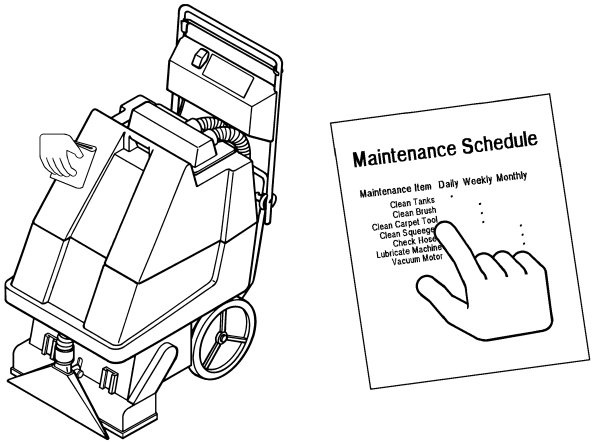

ГРАФИК ТЕХНИЧЕСКОГО ОБСЛУЖИВАНИЯ

ОБСЛУЖИВАНИЕ	Каждую неделю	Каждый месяц	Каждый год
Чистка щетки	X		
Чистка всасывающей насадки	X		
Проверка шнура питания	X		
Чистка распылительной форсунки		X	
Смазывание пылесоса		X	
Проверка воздуховодов мотора всасывающего агрегата		X	
Проверка щеток мотора всасывающего агрегата			X

*Специалисты сервисного центра компании Nilfisk должны проверять угольные щетки мотора один раз в год или через каждые 500 часов эксплуатации пылесоса.

WARTUNGSPLAN

WARTUNGSARBEIT	WÖCHENTLICH	MONATLICH	JÄHRLICH
Bürste säubern	X		
Abziehgummi säubern	X		
Netzkabel überprüfen	X		
Spritzdüse reinigen		X	
Maschine schmieren		X	
Öffnungen des Saugmotors prüfen		X	
*Bürsten des Saugmotors prüfen			X

*Lassen Sie die Kohlebürsten einmal pro Jahr oder nach 500 Betriebsstunden von Ihrem Nilfisk Vertragshändler prüfen.

PROGRAMME D'ENTRETIEN

ENTRETIEN	QUOTIDIEN	MENSUEL	ANNUEL
Nettoyer la brosse	X		
Nettoyer le suceur	X		
Vérifier l'état du câble d'alimentation	X		
Nettoyer le gicleur		X	
Graisser la machine		X	
Vérifier les canalisations d'air du moteur d'aspiration		X	
*Vérifier les balais du moteur d'aspiration			X

*Faites vérifier les charbons du moteur par le revendeur Nilfisk une fois par an ou après 500 heures de fonctionnement.

ONDERHOUD SSCHEMA

ONDERHOUD WERKZAAMHEDEN	WEKELIJKS	MAANDELIJKS	JAARLIJKS
Reinigen van de borstel	X		
Reinigen van het opnamehulpstuk	X		
Controleren van de stroomkabel	X		
Reinigen van de spuitmond		X	
Smeren van de machine		X	
Het controleren van de luchtkanalen van de zuigmotor		X	
*Het controleren van de koolborstels van de zuigmotor			X

*Laat uw Nilfisk-dealer de koolborstels van de carbonmotor eens per jaar, of na 500 werkuren, nakijken.

ХРАНЕНИЕ ПЫЛЕСОСА

Храните пылесос внутри помещения в чистом, сухом месте. Не допускайте замерзания. Оставляйте резервуары открытыми для их просушки.

⚠ ВНИМАНИЕ!

Для того, чтобы снизить опасность поражения электрическим током или получения травмы, отключайте шнур питания от сети перед проведением технического обслуживания.

УХОД ЗА ЩЕТКОЙ

Очищайте щетку от мусора один раз в неделю (или чаще, если в этом возникает необходимость).

УХОД ЗА ВСАСЫВАЮЩЕЙ НАСАДКОЙ

Очищайте всасывающую насадку от мусора один раз в неделю (или чаще, если в этом возникает необходимость).

УХОД ЗА ШНУРОМ ПИТАНИЯ

Один раз в неделю (или чаще, если в этом возникнет необходимость) проверяйте шнур питания, чтобы определить, не повреждена ли или не треснула ли изоляция шнура, имеются ли оголенные провода в шнуре или вилке и не поврежден или не отсутствует ли вывод заземления **Немедленно** почините или замените шнур питания или вилку, если они повреждены.

УХОД ЗА РАСПЫЛИТЕЛЬНОЙ ФОРСУНКОЙ

Один раз в неделю (или чаще, если в этом возникает необходимость) снимайте распылительную форсунку и замачивайте ее на ночь в уксусном растворе, чтобы удалить налет, образовавшийся от использования моющего средства.

AUFBEWAHREN DER MASCHINE

Stellen Sie die Maschine im Inneren und an einem sauberen und trockenen Ort ab. Vor Frost schützen. Lassen Sie die Tanks zur Belüftung offen.

⚠ WARNHINWEIS!

Um die Verletzungsgefahr und das Elektrounfallsrisiko zu verringern, ziehen Sie den Stecker vor eventuellen Wartungsarbeiten aus der Dose.

WARTUNG DER BÜRSTE

Einmal pro Woche (oder öfters, falls erforderlich) sollten die Ablagerungen an der Bürste entfernt werden.

WARTUNG DES ABZIEHGUMMIS

Einmal pro Woche (oder öfters, falls erforderlich) sollten die Ablagerungen am Abziehgummi entfernt werden.

WARTUNG DES NETZKABELS

Einmal pro Woche (oder öfters, falls erforderlich) sollte der Mantel des Netzkabels auf Risse oder Beschädigungen überprüft werden; blanke Drähte im Kabel oder Stecker sowie ein beschädigter oder fehlender Erdkontakt dürfen ebenfalls nicht vorhanden sein. Reparieren Sie ein beschädigtes Kabel bzw. Stecker **unverzüglich**.

WARTUNG DER SPRITZDÜSE

Einmal pro Monat (oder öfters, falls erforderlich) sollte die Spritzdüse aus der Maschine ausgebaut und über Nacht in eine Essig-Wasser-Lösung eingelegt werden; spülen Sie sie gut ab, um Chemikalienablagerungen zu entfernen.

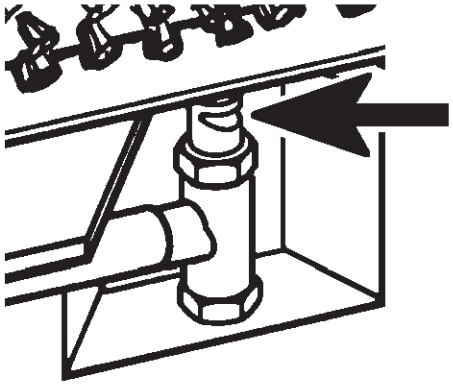

Распылительная форсунка расположена непосредственно за щеткой, в нижней части пылесоса.
Die Spritzdüse ist knapp hinter der Bürste, unten an der Maschine, angeordnet.

RANGEMENT DE LA MACHINE

Ranger la machine à l'intérieur, dans un endroit propre et sec, à l'abri du gel. Laisser les réservoirs ouverts pour les aérer.

⚠ AVERTISSEMENT!

Débrancher la machine avant de procéder à tout entretien pour éviter les risques de décharges électriques ou de blessure.

ENTRETIEN DE LA BROSSE

Enlever les débris qui se trouvent sur la brosse une fois par semaine (ou plus souvent si besoin est).

ENTRETIEN DU SUCEUR

Enlever les débris qui se trouvent sur le suceur une fois par semaine (ou plus souvent si besoin est).

ENTRETIEN DU CÂBLE D'ALIMENTATION

Une fois par semaine (ou plus souvent si besoin est), s'assurer que la gaine du câble ne présente pas de fendillements ou autres anomalies, qu'aucun fil n'est dénudé dans le câble ou la fiche, et que la broche de mise à la terre de la fiche est présente et en bon état. Réparer ou remplacer **immédiatement** le câble ou la fiche s'ils sont endommagés.

ENTRETIEN DU GICLEUR

Une fois par mois (ou plus souvent si besoin est), déposer le gicleur de la machine et le laisser tremper toute une nuit dans une solution d'eau et de vinaigre pour éliminer les dépôts de produit chimique.

HET OPBERGEN VAN DE MACHINE

Berg de machine binnen op, op een schone, droge plek. Bescherm de machine tegen vorst. Laat de tanks open zodat ze kunnen ontluchten.

⚠ WAARSCHUWING!

Verwijder de stroomkabel uit het stopcontact voordat u onderhoudswerkzaamheden gaat uitvoeren. Dit vermindert het risico op elektrische schokken of letsel.

ONDERHOUD AAN DE BORSTEL

Verwijder eens per week (of vaker indien nodig) het afval van het opnamehulpstuk.

ONDERHOUD AAN OPNAMEHULPSTUK

Verwijder eens per week (of vaker indien nodig) het vuil van het opnamehulpstuk.

ONDERHOUD AAN DE STROOMKABEL

Controleer eens per week (of vaker indien nodig) de stroomkabel op scheuren of beschadigde isolatie, blootliggende draden in de kabel of in de stekker en op beschadigde of ontbrekende aardingspinnen. Repareer of vervang een beschadigde kabel of stekker **onmiddellijk.**

ONDERHOUD AAN DE SPUITMOND

Verwijder eens per maand (of vaker indien nodig) de spuitmond van de machine en zet deze een nacht in een oplossing van azijn en water om de chemische afzettingen te verwijderen.

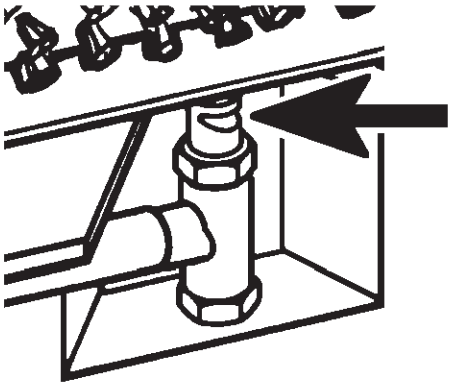

Le gicleur se trouve juste derrière la brosse, à la base de la machine.
De spuitmond bevindt zich juist achter de borstel, aan de onderkant van de machine.

СМАЗЫВАНИЕ

Один раз в месяц протирайте клапан распыления моющего раствора чистой тряпкой. Затем введите силиконовую смазку в виде спрея, во все шарниры механизма клапана, особенно в поршень клапана.

Один раз в неделю смазывайте шарниры рукоятки и ось колеса. Стирайте излишек смазочного масла, чтобы не запачкать поверхность пола при уборке.

SCHMIERUNG

Reiben Sie das Lösungsmittelventil einmal pro Monat mit einem sauberen Tuch ab. Danach sprühen Sie alle Gelenkspunkte im Ventilmodul mit einem Silikonspray ein, besonders den Ventilstößel.

Schmieren Sie die Gelenke der Deichsel und die Radachsen einmal pro Monat. Wischen Sie überschüssiges Öl ab, um die Fußböden nicht zu beschmutzen.

GRAISSAGE

Une fois par mois, essuyer la valve de solution avec un chiffon propre. Vaporiser ensuite un lubrifiant à base de silicone sur tous les points d'articulation associés à l'ensemble valve, en particulier le plongeur.

Une fois par mois, graisser les points d'articulation du guidon et des essieux. Essuyer l'excédent de graisse pour éviter de tacher le sol.

SMERING

Reinig eens per maand de klep van de reinigingsoplossing met een schone doek. Sproei daarna een smeermiddel van siliconen op alle draaiende punten van de klep-unit, vooral de klepplunjer.

Smeer eens per maand de draaipunten van de hendel en de wielassen. Veeg een eventueel teveel aan smeer weg om te voorkomen dat de machine vlekken achterlaat op de vloer.

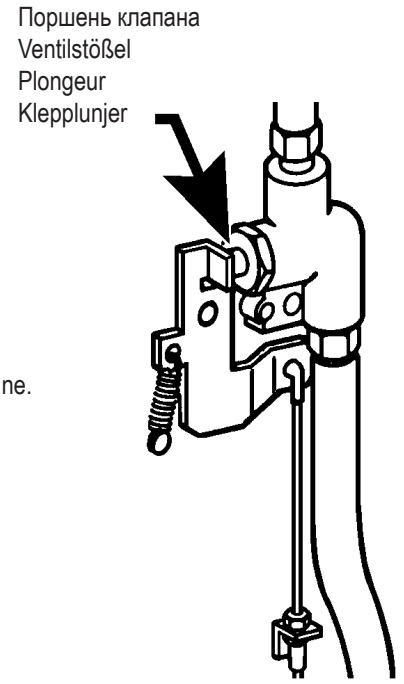

Клапан распыления моющего раствора находится в нижней части пылесоса.
Das Ventilmodul für das Lösungsmittel befindet sich unten an der Maschine.
L'ensemble valve de solution est situé à la base de la machine.
De klepunit voor de reinigingsoplossing bevindt zich aan de onderkant van de machine.

УХОД ЗА МОТОРОМ ВСАСЫВАЮЩЕГО АГРЕГАТА

Один раз в месяц проверяйте мотор всасывающего агрегата, чтобы убедиться в том, что не заблокированы воздуховоды. Тщательно очищайте куполообразную крышку резервуара для моющего раствора. Очищайте шланги от мусора и поддерживайте в чистоте зону выхлопа мотора всасывающего агрегата.

SERVICEARBEITEN AM SAUGMOTOR

Überprüfen Sie den Saugmotor einmal pro Monat, und überzeugen Sie sich, daß die Abluftöffnungen nicht blockiert sind. Reinigen Sie den kuppelförmigen Deckel am Auffangbehälter gründlich. Entfernen Sie eventuell vorhandenen Unrat aus den Schläuchen, und halten Sie den Bereich der Abluftöffnungen des Saugmotors frei.

Воздуховоды мотора всасывающего агрегата
Öffnungen für die Abluft des Saugmotors

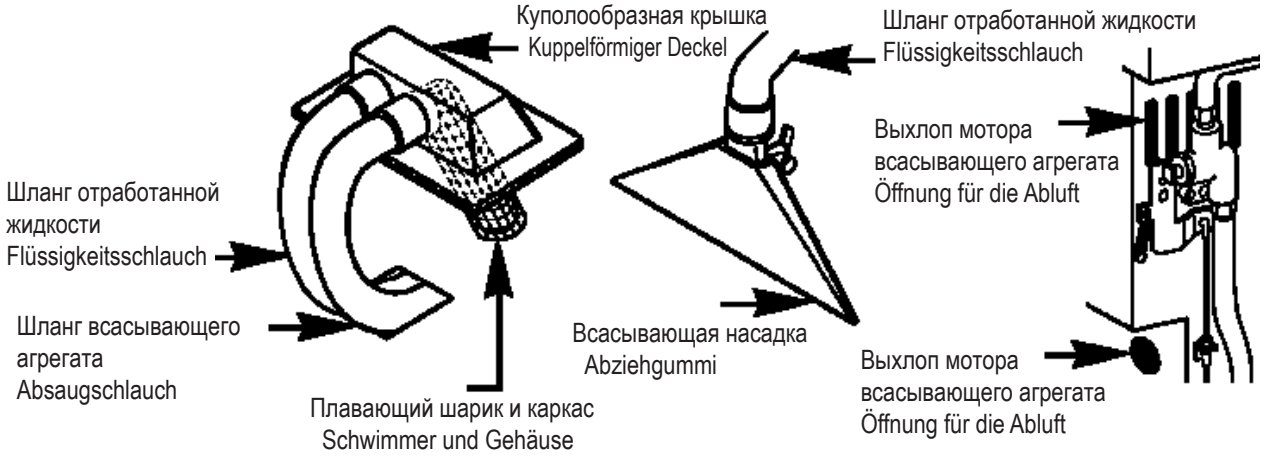

Специалисты сервисного центра компании Nilfisk должны проверять угольные щетки мотора один раз в год или через каждые 500 часов эксплуатации пылесоса. Заменяйте угольные щетки, если они износились, и если длина щетины составляет 9,5 мм или меньше.

⚠ ВАЖНО!

При возникновении неисправности в моторе, вызванной неправильным уходом за угольными щетками, гарантийный ремонт не производится.

Lassen Sie die Kohlebürsten einmal pro Jahr oder nach 500 Betriebsstunden von Ihrem Nilfisk Vertragshändler prüfen. Wechseln Sie die Kohlebürsten aus, wenn sie kürzer als 9,5 mm (3/8 Zoll) sind.

⚠ WICHTIG!

Ein Motorschaden, der durch fehlerhafte Kohlebürsten verursacht wird, ist von der Garantie nicht gedeckt. Beachten Sie den Hinweis bezüglich eingeschränkter Garantie.

ENTRETIEN DU MOTEUR D'ASPIRATION

Une fois par mois, vérifier que les canalisations d'air du moteur d'aspiration ne sont pas bouchées. Nettoyer soigneusement le couvercle bombé du réservoir de récupération. Eliminer les débris des flexibles et garder la zone d'échappement du moteur propre.

ONDERHOUD AAN DE ZUIGMOTOR

Controleer eens per maand de zuigmotor en zorg ervoor dat de luchtkanalen niet verstopt raken. Reinig het bolle afsluitdeksel bovenop de tank van de reinigingsoplossing grondig. Verwijder het vuil van de slangen en houd de uitlaat van de zuigmotor schoon.

CANALISATIONS D'AIR DU MOTEUR D'ASPIRATION
LUCHTWEGEN VAN DE ZUIGMOTOR

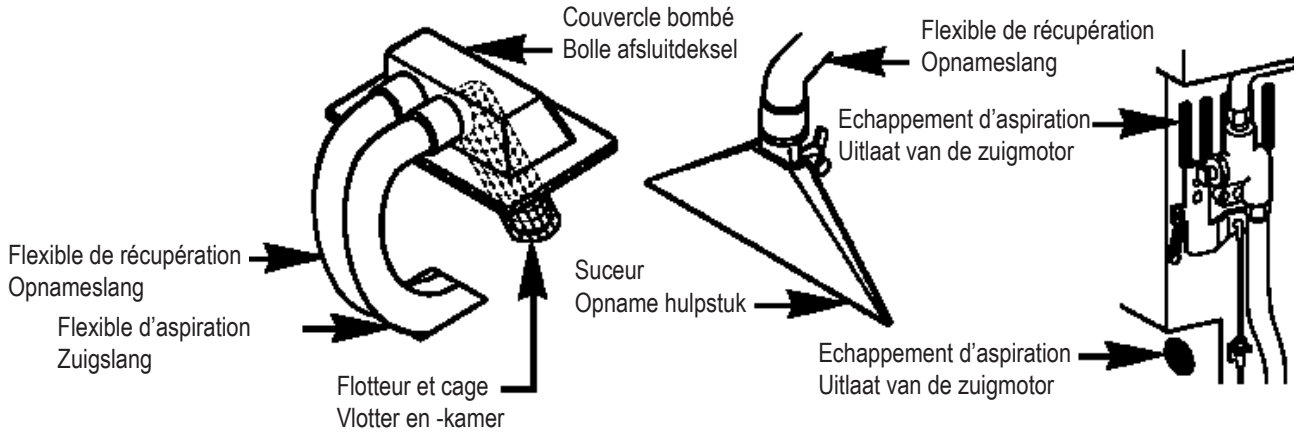

Faites vérifier les charbons du moteur par le revendeur Nilfisk une fois par an ou après 500 heures de fonctionnement. Remplacer les balais s'ils ne font plus que 9,5 mm, ou moins.

⚠ IMPORTANT!

Les dégâts du moteur causés par le manque d'entretien des balais charbon ne sont pas couverts par la garantie. Se reporter à la déclaration de garantie limitée.

Laat uw Nilfisk-dealer de koolborstels van de carbonmotor eens per jaar, of na 500 werkuren, nakijken. . De koolborstels dienen vervangen te worden als deze tot 9,5 mm of verder zijn afgesleten.

⚠ BELANGRIJK!

Motorische defecten als gevolg van het niet onderhouden van de koolborstels, vallen niet onder de garantie.
Zie de garantiebepalingen.

ДОПОЛНИТЕЛЬНЫЙ НАБОР ПРИНАДЛЕЖНОСТЕЙ ДЛЯ УБОРКИ ПОЛОВ С ТВЕРДЫМ ПОКРЫТИЕМ

В стандартный комплект пылесосов AX 300 и 400 входит набор принадлежностей для уборки полов с ковровым покрытием. В дополнительный комплект принадлежностей для уборки полов с твердым покрытием входят скребок, поддерживающее колесо и регулировочный клапан. В эти комплекты не включены щетки для уборки полов с твердым покрытием, их нужно заказывать отдельно.

ОПИСАНИЕ	AX 300	AX 400
Набор принадлежностей для уборки полов с твердым покрытием**	56264369	56262164

** В комплекты **не входят** щетки.

ДОПОЛНИТЕЛЬНЫЕ ЩЕТКИ ДЛЯ УБОРКИ ПОЛОВ С ТВЕРДЫМ ПОКРЫТИЕМ

В стандартный комплект пылесосов AX 300 и 400 входит щетка для уборки полов с ковровым покрытием. Дополнительные щетки для уборки полов с твердым покрытием должны заказываться отдельно. Если Вы планируете чистить полы с твердым покрытием, Вам следует также заказать Комплект принадлежностей для уборки полов с твердым покрытием (см. выше) для Вашего пылесоса.

ОПИСАНИЕ	AX 300	AX 400
Стандартная щетка для чистки полов с ковровым покрытием (Черная щетина)	56264357	56264358
Дополнительная щетка для чистки полов с гладкой поверхностью (Синяя щетина)	56264360	56264363
Дополнительная щетка для чистки полов с мелкозернистым твердым покрытием (Серая щетина 500)	56264361	56264364
Дополнительная щетка для чистки полов с цементным твердым покрытием (Серая щетина 240)	56264362	56264365

ДОПОЛНИТЕЛЬНЫЕ ПРИНАДЛЕЖНОСТИ

Пылесосы AX 300 и 400 могут быть оснащены дополнительными приставками, которые необходимо заказать отдельно. Для того, чтобы использовать эти приставки, присоедините дополнительный шланг всасывающего агрегата к левой трубе, расположенной на крышке резервуара для отработанной жидкости. Присоедините дополнительный шланг моющего раствора к патрубку, расположенному с тыльной стороны пылесоса. Присоедините другие концы шлангов всасывающего агрегата и моющего раствора к дополнительным приставкам. При использовании дополнительных приставок отключайте мотор щетки.

Принадлежности для полов с ковровым покрытием	НОМЕР ДЛЯ ЗАКАЗА
4-дюймовый (101, 6 мм) рукав из нержавеющей стали	56204223
Ручной инструмент из нержавеющей стали	56204224
Ручной инструмент из пластика	56800385
Рукав из пластика и нержавеющей стали	56800390
15-дюймовый (380,99 мм) шланг для щетки и мотора всасывающего агрегата	56249318

ПРИНАДЛЕЖНОСТИ ДЛЯ ПОЛОВ С ТВЕРДЫМ ПОКРЫТИЕМ	НОМЕР ДЛЯ ЗАКАЗА
4-дюймовый (101,6 мм) рукав щетки и мотора всасывающего агрегата	56204197
15-дюймовый (380,99 мм) шланг щетки и мотора всасывающего агрегата	56249318

ZUBEHÖRSATZ FÜR HARTBÖDEN

Die AX 300/400 wird serienmäßig mit einem Teppichaufsatz geliefert. Der Zubehörsatz für Hartböden umfaßt ein Rakel, eine Halterung für das Rakel, ein Halterungsrad und ein Regelventil für das Lösungsmittel. Die Bürsten für einen einsatz auf Hartböden sind in diesem Satz nicht inbegriffen und müssen gesondert bestellt werden.

BESCHREIBUNG	AX 300	AX 400
Zubehörsatz für Hartböden**	56264369	56262164

**Bei dem Satz sind die Bürsten nicht inbegriffen.

BÜRSTENAUSFÜHRUNGEN FÜR HARTBÖDEN (SONDERAUSSTATTUNG)

Die AX 300/400 wird serienmäßig mit einem Teppichaufsatz geliefert. Die Bürsten für einen Einsatz auf Hartböden sind in diesem Satz nicht inbegriffen und müssen gesondert bestellt werden. Wenn Sie Hartböden reinigen möchten, sollten Sie für die Maschine auch den Zubehörsatz für Hartböden (siehe oben) bestellen.

BESCHREIBUNG	AX 300	AX 400
Standardmäßige Teppichbürste (schwarze Borsten)	56264357	56264358
Hartböden, glatt (blaue Borsten) (Sonderausstattung)	56264360	56264363
Hartböden, kleinkörniger Kies (grau 500) (Sonderausstattung)	56264361	56264364
Hartböden, Füllkies (grau 240) (Sonderausstattung)	56264362	56264365

ALS SONDERAUSSTATTUNG ERHÄLTLICHE ZUBEHÖRTEILE

Die AX 300/400 kann mit als Sonderausstattung erhältlichen Zubehörteilen ausgerüstet werden; diese müssen jedoch gesondert bestellt werden. Um diese Aufsätze verwenden zu können, muß der Zubehörschlauch am linken Stutzen am Deckel des Auffangbehälters angeschlossen werden. Schließen Sie den Lösungsmittelschlauch für das Zubehör am Verbindungsstück auf der rechten Hinterseite der Maschine an. Schließen Sie das jeweilige andere Ende der Schläuche an den Zubehörteil an. Wenn Sie Zubehörteile verwenden, muß der Bürstenmotor abgeschaltet werden.

TEPPICHAUFSÄTZE	ERSATZTEILNUMMER
Abzieh-Aufsatz aus Edelstahl, 100 mm	56204223
Handdüse aus Edelstahl	56204224
Handdüse aus Kunststoff	56800385
Abzieh-Aufsatz aus Edelstahl und Kunststoff	56800390
Schrubb- und Absaugschlauch, 38 cm	56249318

AUFSÄTZE FÜR HARTBÖDEN	ERSATZTEILNUMMER
Schrubb- und Saugaufsatz, 100 mm	56204197
Schrubb- und Absaugschlauch, 38 cm	56249318

KITS POUR SOLS DURS EN OPTION

L'AX 300/400 est vendue avec une brosse pour moquettes. Les kits pour sols durs en option comprennent une raclette, un support de raclette, une roue de support et une valve de régulation de solution. Les brosses pour sols durs ne sont pas comprises dans ces kits et doivent être commandées séparément.

DESCRIPTION	AX 300	AX 400
Kit pour sols durs**	56264369	56262164

**Les kits ne comprennent pas de brosses.

BROSSES POUR SOLS DURS EN OPTION

L'AX 300/400 est vendue avec une brosse pour moquettes. Les brosses en option pour sols durs doivent être commandées séparément. Pour nettoyer les sols durs, commander le Kit pour sols durs (voir ci-dessus).

DESCRIPTION	AX 300	AX 400
Brosse pour moquettes standard (poils noirs)	56264357	56264358
Brosse pour sols durs lisses en option (poils bleus)	56264360	56264363
Brosse pour sols durs à grain fin en option (Gris 500)	56264361	56264364
Brosse pour sols durs à gros grain en option (Gris 240)	56264362	56264365

ACCESSOIRES EN OPTION

L'AX 300/400 peut accepter des recevoir en option qui doivent être commandés séparément. Pour utiliser ces accessoires, attacher le flexible d'aspiration de l'accessoire au tube gauche du couvercle du réservoir de récupération. Brancher le flexible de solution au raccord situé à droite à l'arrière de la machine. Raccorder l'autre extrémité des flexibles d'aspiration et de solution à l'accessoire. Quand les accessoires sont utilisés, placer le commutateur du moteur de la brosse en position ARRET (OFF).

ACCESSOIRES POUR MOQUETTES	NUMERO DE REFERENCE
Suceur plat en acier inoxydable 4"	56204223
Buse à main en acier inoxydable	56204224
Buse à main en plastique	56800385
Suceur plat en plastique & acier inoxydable	56800390
Brosse 15" et flexible d'aspiration	56249318

ACCESSOIRES POUR SOLS DURS	NUMERO DE REFERENCE
Brosse 4" et rallonge d'aspiration	56204197
Brosse 15" et accessoire d'aspiration	56249318

OPTIONELE PAKKETTEN VOOR HARDE VLOEREN

De AX 300/400 wordt standaard geleverd met een tapijthulpstuk. De optionele pakketten voor harde vloeren bestaan uit een dweilrubber, een dweilrubberbevestiging, een steunwiel en een afstelklep voor de reinigingsoplossing. Deze pakketten bevatten geen borstels die gebruikt kunnen worden op harde vloeren. Deze moeten apart besteld worden.

OMSCHRIJVING	AX 300	AX 400
Pakket voor harde vloeren**	56264369	56262164

** Pakketten bevatten **geen** borstels.

OPTIONELE BORSTELS VOOR HARDE VLOEREN

De AX 300/400 wordt standaard geleverd met een tapijtborstel. Optionele borstels die gebruikt kunnen worden op harde vloeren moeten apart besteld worden. Indien u van plan bent harde vloeren te reinigen, dan dient u tevens het Pakket voor harde vloeren (zie boven) te bestellen voor uw machine.

OMSCHRIJVING	AX 300	AX 400
Standaard tapijtborstel (zwarte haren)	56264357	56264358
Optioneel gladde harde vloer (blauwe haren)	56264360	56264363
Optioneel fijnkorrelige harde vloer (grijs 500)	56264361	56264364
Optioneel gevoegde harde korrelvloer (grijs 240)	56264362	56264365

OPTIONELE HULPSTUKKEN EN CHEMICALIËN

De AX 300/400 kan worden uitgerust met optionele hulpstukken die apart besteld moeten worden. Om deze hulpstukken te kunnen gebruiken maakt u de optionele zuigslang aan de linkerbuis op het afsluitdeksel van de opnametank vast. Maak de (optionele) slang voor de oplossingsvloeistof vast aan de koppeling aan de achterkant van de machine. Koppel het andere uiteinde van de zuigslangen en de slangen voor het oplossingsmiddelen aan het hulpstuk. Als u hulpstukken gebruikt moet u de schakelaar van de borstelmotor op AF [OFF] zetten.

TAPIJTHULPSTUKKEN	ONDERDEELNUMMER
4’ Roestvrijstalen Drag Tool	56204223
Roestvrijstalen Hand Tool	56204224
Kunststof Hand Tool	56800385
Kunststof & RVS Drag Tool	56800390
15’ Schrob- en zuigslang	56249318

HULPSTUKKEN VOOR HARDE VLOEREN	ONDERDEELNUMMER
4’ Schrob- en zuigslang	56204197
15’ Schrob- en zuigslang	56249318

ТЕХНИЧЕСКИЕ СПЕЦИФИКАЦИИ (ПО УСТАНОВКЕ И ТЕСТИРОВАНИЮ В РАБОЧЕМ СОСТОЯНИИ)

Модель		**AX 300**	**AX 400**	**AX 400**
Напряжение/частота	В/Гц	230 / 50	230 / 50	100 / 50/60
Номинальная мощность	Вт	1500	1500	1220
Категория защиты		⧈	⧈	⧈
Степень защиты (мех, влага, пыль)		IP34	IP34	Нет счета
Уровень звукового давления	дБ (А)/20мкПа	72.8	72.8	72.8
Общий вес	кг	60	78	78

TECHNISCHE DATEN (wie an der einheit installiert und geprüft)

Modell		**AX 300**	**AX 400**	**AX 400**
Spannung	V/Hz	230 / 50	230 / 50	100 / 50/60
Leistungsaufnahme Motor	W	1500	1500	1220
Schutzklasse (elektrisch)		⧈	⧈	⧈
Schutzart (Elektr. Teile gegn Wasser, Staub)		IP34	IP34	N/A
Schalldruckpegel (Abstand 1,5m)	dB(A)/20µPa	72.8	72.8	72.8
Arbeitsgewicht	kg	60	78	78

SPECIFICATIONS TECHNIQUES (comme installé et testé sur l´unité)

Modèle		**AX 300**	**AX 400**	**AX 400**
Voltage/fréquence	V/Hz	230 / 50	230 / 50	100 / 50/60
Consommation normalisée	W	1500	1500	1220
Classe de protection (électrique)		⧈	⧈	⧈
Indice de protection (humidité, poussière)		IP34	IP34	N/A
Niveau sonore (à 1,50m de disyance)	dB(A)/20µPa	72.8	72.8	72.8
Poids en ordre de marche	kg	60	78	78

TECHNISCHE GEGEVENS (op machine geïnstalleerd en getest)

Model		**AX 300**	**AX 400**	**AX 400**
Voltage	V/Hz	230 / 50	230 / 50	100 / 50/60
Stroomverbruik motor	W	1500	1500	1220
Elektrische beschermingsklasse		⧈	⧈	⧈
Beschermingsgraad		IP34	IP34	N/A
Geluidsniveau (op 1,5 meter)	dB(A)/20µPa	72.8	72.8	72.8
Gewicht (bedrijfsklaar)	kg	60	78	78

Austria (Sales Sub)

Nilfisk-Advance GmbH	Phone: +43
Voralberger Allee 46	1616 58 30 22
A-1230 Wien	Fax: +43
info@nilfisk-advance.at	1616 58 30 40
www.nilfisk-advance.at	

Belgium (Sales Sub)

Nilfisk-Advance NV/SA	Phone: +32
Doornveld Sphere Business Park	(0)2467 60 50
Industrie Asse 3, No. 11	Fax: +32
B-1731 Zellik-Asse	(0)2463 44 16
www.nilfisk-advance.be	

Czech Republic (Sales Sub)

Nilfisk-Advance s.r.o.	Phone: +420
Lysinská 44/1863	2 44 09 09 12
143 00 Praha - Modrany	+420
Czech Republic	2 44 09 09 21 4
	Fax: +420
	2 44 40 23 93

Denmark

Nilfisk-Advance A/S	Phone: +45
Sognevej 25	43 23 81 00
DK-2605 Brøndby	Fax: +45
mail@nilfisk-advance.dk	43 43 77 00
www.nilfisk-advance.com	

Denmark (Prod. Sub)

Gerni A/S	Phone: +45
Myntevej 2	89 12 22 00
DK-8900 Randers	Fax: +45
www.gerni.com	86 43 14 81

Denmark (Sales Sub)

Nilfisk-Advance Nordic A/S	Phone: +45
Sognevej 25A	43 23 40 50
Postbox 344	Fax: +45
DK-2605 Brøndby	43 23 40 60
kundeservice@nilfisk-advance.dk	
www.nilfisk-advance.dk	

France (Sales Sub)

Nilfisk-Advance S.A.	Phone: +33
27 avenue de la Baltique	1695 98 700
Villebon sur Yvette	Fax: +33
P.B. 246	1695 98 701
F-91944 Courtaboeuf Cedex	
info@nilfisk-advance.fr	
www.nilfisk-advance.fr	

Germany (Sales Sub)

Nilfisk-Advance AG	Phone: +49
Siemensstrasse 25-27	4101 3990
Postfach 1361	Fax: +49
D-25462 Rellingen	4101 39 91 91
info@nilfisk-advancede	
www.nilfisk-advance.de	

Greece (Sales Sub)

Nilfisk-Advance A.E.	Tel.: +30
8, Thoukididou Str.	210 963 3443
Argioupoli	Fax: +30
Gr - 164 52 Athens	210 965 0975
Greece	

Holland (Sales Sub)

Nilfisk-Advance B.V.	Phone: +31
Camerastraat 9 (2e verdieping)	36 546 07 00
1322 BB Almere	Fax: +31
Postbus 60112	36 523 51 48
1320 AC Almere	
www.nilfisk-advance.nl	

Ireland (Sales Sub)

Nilfisk-Advance Limited	Phone: +35
28 Sandyford Office Park	3 12 94 38 38
Sandyford, Dublin 18	Fax: +35
Ireland	3 12 94 38 45

Italy (Prod & Sales Sub)

CFM SpA	Phone: +39
Nilfisk-Advance Div. Guardamiglio	0377 /414021
Localita Novella III	/45 1124
I-26862 Guardamiglio (Mi)	Fax: +39
	0377 51 443

Italy (Prod & Sales Sub)

CFM S.p.A.	Phone: +39
Via Porrettana 1991	059 973 0000
I-41059 Zocca (Modena)	Fax: +39
cfm@cfm.it	059 973 0099

Norway (Sales Sub)

Nilfisk-Advance AS	Phone: +47
Ulvenveien 89C	23 06 75 00
N-0581 Oslo	Fax: +47
	23 06 75 01

Poland (Sales Sub)

Nilfisk-Advance Sp.Z.O.O.	Phone: +48
05-800 Pruszków	22 738 37 50
ul. 3-go MAJA 8	Fax: +48
Poland	22 738 37 51

Portugal (Sales Sub)

Nilfisk-Advance, Lda.	Phone: +35
Sintra Business Park	121 911 2670
Zona Industrial Da Abrunheira	Fax: +35
Edificio 1, 1o A	121 911 2679
P-2710-089 Sintra	

Russia (Sales Sub)

Nilfisk-Advance LLC	Phone: 7
Vyatskaya str. 27, bld. 7	095 783 9602
127015 Moscow	Fax: +7
Russia	095 783 9603

Spain (Sales Sub)

Nilfisk-Advance S.A.	Phone: +34
Torre D'Ara	93 741 2400
Passeig del Rengle, 5 Pl.10	Fax: +34
E-08302 Mataró (Barcelona)	93 757 8020
nilfisk@nilfisk-advance.es	

Sweden (Sales Sub)

Nilfisk -Advance A/S	Phone: +46
Sjöbjörnsvägen 5	8555 94400
Box 44045	Fax: +46
S-100 73 Stockholm	8555 94430
info@nilfisk-advance.se	
www.nilfisk-advance.se	

Sweden (Prod.)

Nilfisk-Advance A/S	Phone: +46
Åmål Branch	5321 7500
Strömsbergsgatan	Fax: +46
Box 127	5321 7595
S-662 23 Åmål	

Switzerland (Sales Sub)

Nilfisk-Advance AG	Phone: +41
Ringsstrasse 19	71 92 38 444
Kirchberg/Industrie Stelzl	Fax: +41
CH-9500 Wil	71 92 35 283
www.nilfisk-advance.ch	

UK (Sales Sub)

Nilfisk-Advance Limited	Phone: +44
Newmarket Road	1284 763163
Bury St. Edmunds	Fax: +44
UK-Suffolk IP33 3SR	1284 750 562

USA (Prod.)

Nilfisk-Advance Inc.	Phone: +1 763
14600 21.st Avenue North	745 3500
Plymouth, MN 55447-3408	Fax: +1 763
www.mn.nilfisk-advance.com	745 3718

USA (Sales Sub)

Nilfisk-Advance America Inc.	Phone: +1 610
300 Technology Drive	647 6420
Malvern, PA 19355	Fax: +1 610
www.pa.nilfisk-advance.com	647 6427

Canada (Sales Sub)

Nilfisk-Advance Canada Comp.	Phone: + 1 905
396 Watline Avenue	712 3260
Mississauga, Ontario L4Z 1X2	Fax: +1 905
	712 3255

Australia (Sales Sub)

Nilfisk-Advance Pty. Ltd.	Phone: +61(0)2
48 Egerton Street	9648 2700
Silverwater, NSW 2128	Fax: +61(0)2
Postal addresse:	9648 2711
PO Box 6046	
Silverwater. NSW 1811	
info@nilfisk-advance.com.au	
www.nilfisk-advance.com.au	

China (Shenzhen)

Nilfisk-Advance (Shenzhen) Ltd	Phone: +86 755
Blok 3, Unit 130, 1001 Honghua Road	8359 7937 el.
Int. Commercial & Trade Center	8359 7939-42
Fuitian Free Trade Zone	Fax: +86 755
518038 **Shenzhen**	8359 1063
P.R. China	

China (Suzhou)

Nilfisk-Advance Professional	Phone: +86 512
Cleaning Equipment (Suzhou) Co. Ltd.	8918 5656
306 Su Hong Zhong Road, Build. 2	Fax: +86 512
Suzhou Industrial Park	8918 5666
215021 **Suzhou**	
P.R. China	

Hong Kong (Sales Sub)

Nilfisk-Advance Ltd.	Phone: +852
2001 HK Worsted Mills Ind'l Bldg.,	2427 5951
31-39 Wo Tong Tsui St.	Fax: +852
Kwai Chung, Hong Kong	2487 5828

Japan (Sales Sub)

Nilfisk-Advance Inc.	Phone: +8145
3-17-40-101 Chigasaki Higashi	942 7741
Tsuzuki-ku, Yokohama 224-0033	Fax: +8145
Japan	942 6545

Malaysia (Sales Sub)

Nilfisk-Advance Sdn Bhd	Phone: +60 3
No. 21, Jalan SS 25/41	7956 8188
Mayang Industrial Park	Fax: +60 3
47301 Petaling Jaya	7966 6828
Selangor, Malaysia	

New Zealand (Sales Sub)

Nilfisk-Advance Limited	Phone: +64(0)9
Danish House	525 0092
6 Rockridge Avenue	Fax: +64(0)9
Penrose 92-829	525 6440
Auckland1135	
Postal addresse:	
Private Bag 92 825	
Auckland	
New Zealand	

Singapore (Sales Sub)

Nilfisk-Advance Pte. Ltd.	Phone: + 65
22,Woodlands Industrial Park E1	6 7599100
Singapore 757740	Fax: +65
sales@nilfisk-advance.com.sg	7599133

Taiwan, ROC (Sales Sub)

Nilfisk-Advance Ltd.	Phone: +886
Taiwan Branch (H.K.)	2 2239 8812
1F, No. 193, Sec.2	Fax: +886
Xing Long Rd., Taipei	2 2239 8832
Taiwan, R.O.C.	

Thailand (Sales Sub)

Nilfisk-Advance Co. Ltd.	Phone: +66 2
89 Soi Chokechai-Ruammitr	275-5630
Viphavadee-Rangsit Road	Fax: +66 2
Ladyao, Jatuchak, Bangkok 10900	691-4079
Thailand	

Nilfisk Advance
setting standards

TYPE: AX300, AX400

EU Overensstemmelseserklæring **DK** Tæpperensemaskine Maskinen er fremstillet i overensstemmelse med følgende direktiver: Maskindirektiv: 98/37/EØF EMC-direktiv: 89/336/EØF 92/31/EØF 93/68/EØF 98/13/EOF Lavspændingsdirektiv: 73/23/EØF 93/68/EØF Harmoniserede standarder: EN 60 335-2-67	**Déclaration CE de conformité** **B, F** Injecteur- extracteur Cette machine a été fabriquée conformément aux directives suivantes: Réglementation machine: 98/37/CEE Réglementation CEM: 89/336/CEE,92/31/CEE,93/68/CEE,98/13/CEE Règlement basse tension: 73/23/CEE 93/68/CEE Normes harmonisées: EN 60 335-2-67
EU Överensstämmelseförsäkran **S, FIN** Golvvårdsmaskin Maskinen är tillverkad i överensstämmelse med följande direktiver: Maskindirektiv: 98/37/EEG EMC-direktiv: 89/336/EEG 92/31/EEG 93/68/EEG 98/13/EEG Lågspänningsdirektiv: 73/23/EEG 93/68/EEG Harmoniserade standarder: EN 60 335-2-67	**EG-conformiteitsverklaring** **NL, B** Sproei-extractie machine Deze machine is vervaardigd overeenkomstig de volgende richtlijnen: Machine richtlijn: 98/37/EEC EMC-richtlijn: 89/336/EEC 92/31/EEC 93/68/EEC 98/13/EEC Laagspanning richtlijn: 73/23/EEC 93/68/EEC Geharmoniseerde normen: EN 60 335-2-67
EU Declaration of Conformity **GB, IRL** Spray extraction machine This machine was manufactured in conformity with the following directives and standards: Machine Directive: 98/37/EEC EMC-directive: 89/336/EEC 92/31/EEC 93/68/EEC 98/13/EEC Low voltage directive: 73/23/EEC 93/68/EEC Harmonized standards: EN 60 335-2-67	**Declaración de conformidad de la CEE** **E** Máquina inyección/extracción Esta máquina ha sido fabricada en conformidad a las siguientes normativas: Normativa de la máquina: 98/37/CEE Normativa EMC: 89/336/CEE 92/31/CEE 93/68/CEE 98/13/CEE Normativa sobre baja tensión: 73/23/CEE 93/68/CEE Normas armonizadas: EN 60 335-2-67
Dichiarazione di conformità - CEE **I** Macchina ad estrazione È prodotto in conformità alle disposizioni contenute nelle Direttive del Consiglio dei Ministri: M-direttiva: 98/37/EEC EMC-direttiva: 89/336/EEC 92/31/EEC 93/68/EEC 98/13/EEC LV-direttiva: 73/23/EEC 93/68/EEC Norme armonizzate: EN 60 335-2-67	**EU Declaração de conformidade da CE** **P** Máquina de injecção/extrcção Esta máquina foi fabricada em conformidae com as seguintes directrizes: Directriz de maquinaria: 98/37/CEE Directriz EMC: 89/336/CEE 92/31/EEC 93/68/CEE 98/13/CEE Directriz de baixa voltagem: 73/23/CEE 93/68/CEE Normas harmonizadas: EN 60 335-2-67
EG – Konformitätserklärung **D, A** Sprühextraktionsmaschine Diese Maschine wurde gemäβ den folgenden Richtlinien hergestellt: Maschinerichtlinie: 98/37/EWG EMV-Richtlinie: 89/336/EWG 92/31/EWG 93/68/EWG 98/13/EWG Niederspannungsrichtlinie: 73/23/EWG 93/68/EWG Harmonisierte normen: EN 60 335-2-67	**EU:n yhdenmukaisuudesta direktiiveihin** **FIN** Painehuuhtelukone On valmistettu noudattaen yhteisön määräämiä direktiivejä: M-direktiivi: 98/37/CEE EMC-direktiivi: 89/336/CEE 92/31/CEE 93/68/CEE 98/13/CEE LV-direktiivi: 73/23/CEE 93/68/CEE Yhdenmukaistetut standardit: EN 60 335-2-67
Δηλωσηπροσαρμογης/συόρφωσης EU **GR** Μηχανημα καθαρισμου χαλιων ψεκασμου–αναρρόφησης Το μηχανημα ιχει καταοκευαοτει ονμψωσα με τις παρακατω προσ ιαγραψες: Προσιαγραωη μηχανηματος: 98/37/EEC Προσιαραψη–EMC: 89/336/EEC,92/31/EEC,93/68/EEC,98/13/EEC Προσιαγραψη χαμηλης ταοεως: 73/23/EEC 93/68/EEC Εναρμονισμενα προτυπα: EN 60 335-2-67	**EL vastavusdeklaratsioon** **ET** Pihustusmasin Käesolev masin on valmistatud kooskõlas järgmiste direktiivide ja standarditega: Masinadirektiiv: 98/37/EEC Elektromagnetilise sobivuse direktiiv: 89/336/EEC 92/31/EEC 93/68/EEC 98/13/EEC Madalpinge direktiiv: 73/23/EEC 93/68/EEC Ühtlustatud standardid: EN 60 335-2-67

©Nilfisk-Advance Inc., F00018, 1/03
.pas

ES atbilstības deklarācija **LV** Šļakatu ekstrakcijas mašīna Šī mašīna izgatavota atbilstoši šādām direktīvām un standartiem: Mašīnu direktīva: 98/37/EEC Elektromagnētiskās savietojamības (EMC) direktīva: 89/336/EEC 92/31/EEC 93/68/EEC 98/13/EEC Zemsprieguma direktīva: 73/23/EEC 93/68/EEC Saskaņotie standarti: EN 60 335-2-67	**Pareiškimas apie atitikimą ES direktyvoms** **LT** Skysčio surinkimo mašina Šis įrenginys pagamintas laikantis tokių direktyvų bei standartų: Įrengimų direktyva: 98/37/EEC EMC direktyva: 89/336/EEC 92/31/EEC 93/68/EEC 98/13/EEC Žemos įtampos įrengimų direktyva: 73/23/EEC 93/68/EEC Harmonizuoti standartai: EN 60 335-2-67
Deklaracija EU o skladnosti **SL** Stroj za razprševanje čistila Ta stroj je izdelan v skladu z naslednjimi smernicami in standardi: Smernica o strojih: 98/37/EEC Smernica o elektromagnetni združljivosti (EMC): 89/336/EEC 92/31/EEC 93/68/EEC 98/13/EEC Smernica o nizki napetosti: 73/23/EEC 93/68/EEC Harmonizirani standardi: EN 60 335-2-67	**Prehlásenie o súlade EÚ** **SK** Zariadenie na odsávanie povrchového postreku Toto zariadenie bolo vyrobené v súlade s nasledujúcimi direktívami a normami: Direktíva o zariadeniach: 98/37/EEC Direktíva EMC: 89/336/EEC 92/31/EEC 93/68/EEC 98/13/EEC Direktíva o nízkom napätí: 73/23/EEC 93/68/EEC Súvisiace normy: EN 60 335-2-67
EU Prohlášení o shodě **CS** Odsávací stroj Tento stroj byl vyroben ve shodě s následujícími směrnicemi a normami: Směrnice o strojním zařízení: 98/37/EEC Směrnice o elektromagnetické kompatibilitě: 89/336/EEC 92/31/EEC 93/68/EEC 98/13/EEC Směrnice o nízkém napětí: 73/23/EEC 93/68/EEC Harmonizované normy: EN 60 335-2-67	**Deklaracja zgodności z normami UE** **PL** Urządzenie do wysokociśnieniowego prania dywanów Niniejsze urządzenie zostało wyprodukowane w zgodzie z następującymi dyrektywami i normami UE: Dyrektywa dotycząca maszyn: 98/37/EEC Dyrektywa: kompatybilność elektromagnetyczna 89/336/EEC 92/31/EEC 93/68/EEC 98/13/EEC Dyrektywa: urządzenia elektromagnetyczne niskonapięciowe 73/23/EEC 93/68/EEC Zharmonizowane normy: EN 60 335-2-67
EU megfelelőségi nyilatkozat **HU** Permetfelszívógép Ez a gép az alábbi irányelvekkel és szabványokkal összhangban készült: Gépészeti irányelvek 98/37/EEC EMC-irányelvek 89/336/EEC 92/31/EEC 93/68/EEC 98/13/EEC Kisfeszültségű irányelvek: 73/23/EEC 93/68/EEC Harmonizált szabványok: EN 60 335-2-67	**Декларация изготовителя о соответствии директивам ЕС** Распылительный пылесос Данная машина разработана в соответствии со следующими инструкциями и стандартами: Инструкция по разработке машин: 98/37/EEC Инструкция EMC: 89/336/EEC 92/31/EEC 93/68/EEC 98/13/EEC Инструкция по использованию низких напряжений: 73/23/EEC 93/68/EEC Согласованные стандарты: EN 60 335-2-67

4.4.2004 .

Larry Doerr, Vice President Operations

Nilfisk-Advance, Inc.
14600 21st Avenue North
Plymouth, MN 55447 USA

Nilfisk-Advance A/S
Sognevej 25
DK-2605 Brøndby, Denmark

©Nilfisk-Advance Inc., F00018, 1/03
.pas

Nilfisk Advance

setting standards

www.nilfisk-advance.com

© 2004 Printed in USA